ZAKRES RZECZOWY

I. Przedmiot zamówienia:

„Budowa chodnika na ul. Podbipięty – opracowanie dokumentacji projektowej wraz z uzyskaniem ostatecznych decyzji niezbędnych do realizacji robót budowlanych.

Zakres inwestycji obejmuje:
Opracowanie dokumentacji projektowej dla budowy chodnika w ul. Podbipięty na odcinku od pętli przy ul. Zagłoby do skrzyżowania z ul. Odmętową (wraz ze skrzyżowaniem) wraz z zapewnieniem prawidłowych warunków odwodnienia i oświetlenia oraz przekładkami kolidującego uzbrojenia – odcinek ok 800 mb.

Przedmiot zamówienia ma umożliwiać ogłoszenie zamówienia publicznego na wyłonienie Wykonawcy robót budowlanych. Na podstawie przedmiotu zamówienia mają być możliwe do zrealizowania roboty budowlane dla przedmiotowej inwestycji.

Przedmiot zamówienia należy wykonać zgodnie z obowiązującymi przepisami – ustawami i rozporządzeniami, w szczególności:

- Rozporządzeniem Ministra Rozwoju i Technologii z dnia 20 grudnia 2021r. w sprawie szczegółowego zakresu i formy dokumentacji projektowej, specyfikacji technicznych wykonania i odbioru robót budowlanych oraz programu funkcjonalno-użytkowego (Dz. U. 2021 poz. 2454);
- Rozporządzeniem Ministra Rozwoju i Technologii z dnia 20 grudnia 2021r. w sprawie określenia metod i podstaw sporządzania kosztorysu inwestorskiego, obliczania planowanych kosztów prac projektowych oraz planowanych kosztów robót budowlanych określonych w programie funkcjonalno-użytkowym (Dz. U. 2021 poz. 2458);
- Ustawą z dnia 20 lipca 2017 r. Prawo wodne (t.j.: Dz.U. 2024 poz. 1087 z późn. zm.).
- Ustawą z dnia z dnia 7 lipca 1994 r. Prawo budowlane (t.j.: Dz.U. 2024 poz. 725 z późn. zm.)
- Ustawą z dnia 21.03.1985r. o drogach publicznych (t.j.: Dz.U. 2024 poz. 320 z późn. zm.).
- Ustawą z dnia 27 marca 2003r. o planowaniu i zagospodarowaniu przestrzennym (Dz.U. 2024 poz. 1130 z późn. zm.);
- Rozporządzenie Ministra Rozwoju z dnia 11 września 2020r. w sprawie szczegółowego zakresu i formy projektu budowlanego (Dz.U. 2022 poz. 1679 z późn. zm.),
- Rozporządzeniem Ministra Transportu, Budownictwa i Gospodarki Morskiej z dnia 25 kwietnia 2012 w sprawie ustalenia geotechnicznych warunków posadowienia obiektów budowlanych (Dz. U. 2012, poz. 463).
- Ustawą z dnia 09.06.2011r. – Prawo geologiczne i górnicze (tekst jedn.: Dz.U. 2024 poz. 1290 z późn. zm.).
- Ustawą z dnia 03.10.2008r. o udostępnieniu informacji o środowisku i jego ochronie, udziale społeczeństwa w ochronie środowiska oraz o ocenach oddziaływania na środowisko. (tekst jedn.: Dz.U. 2024 poz. 1112 z późn. zm.)
- Rozporządzeniem Ministra Infrastruktury z dnia 24 czerwca 2022 r. w sprawie warunków techniczno-budowlanych dotyczących budowy dróg publicznych (Dz. U. 2022 poz. 1518).
- Ustawą z dnia 10 kwietnia 2003 r. o szczególnych zasadach przygotowania i realizacji inwestycji w zakresie dróg publicznych (Dz.U. 2024 poz. 311 z późn. zm.).
- Uchwałą nr XXXIV/886/20 Rady Miasta Krakowa z dnia 22 stycznia 2020r. w sprawie ochrony drzew na terenie Gminy Miejskiej Kraków wraz z Zarządzeniem nr 591/2024 Prezydenta Miasta Krakowa z dnia 26 lutego 2024 r. w sprawie wprowadzenia szczegółowych zasad ochrony drzew w inwestycjach na terenie Gminy Miejskiej Kraków i wprowadzenia zasad obliczania minimalnej liczby nasadzeń zastępczych w zamian za drzewa usuwane w związku z kolizją z inwestycjami realizowanymi przez podmioty zarządzające nieruchomościami w imieniu Gminy Miejskiej Kraków
- Uchwałą nr CXI/2904/18 Rady Miasta Krakowa z dnia 26 września 2018 r. w sprawie zasad i trybu przeprowadzania konsultacji z mieszkańcami Gminy Miejskiej Kraków oraz z Krakowską Radą Działalności Pożytku Publicznego lub organizacjami pozarządowymi i podmiotami, o których mowa w art. 3 ust. 3 ustawy z dnia 24 kwietnia 2003r. o działalności pożytku publicznego i o wolontariacie projektów aktów prawa miejscowego w dziedzinach dotyczących działalności statutowej tych organizacji;
- Zarządzeniem nr 187/2024 Dyrektora Zarządu Dróg Miasta Krakowa z dnia 09 grudnia 2024r. w sprawie wprowadzenia Zasad prowadzenia konsultacji społecznych i działań informacyjno-konsultacyjnych dla zadań realizowanych przez Zarząd Dróg Miasta Krakowa;
- Ustawa o elektromobilności i paliwach alternatywnych z dnia 11.01.2018r. (tj. Dz. U. z 2024 r. poz. 1289 ze zm.).
- **Standardami Infrastruktury Pieszej Miasta Krakowa - przyjętymi do stosowania Zarządzeniem nr 3188/2021 Prezydenta Miasta Krakowa z dnia 9 listopada 2021 r.,**
- **Standardami technicznymi i wykonawczymi dla infrastruktury rowerowej Miasta Krakowa – przyjętymi do stosowania Zarządzeniem nr 3113/2018 Prezydenta Miasta Krakowa z dnia 15 listopada 2018 r.**
- **Standardami Dostępności dla Gminy Miejskiej Kraków – przyjętymi do stosowania Zarządzeniem nr 1163/2023 Prezydenta Miasta Krakowa z dnia 28 kwietnia 2023 r .**

I. Zakres szczegółowy dokumentacji projektowej:

- Opracowanie projektów budowlanych, technicznych, wykonawczych, przedmiarów robót i kosztorysów inwestorskich – z rozwiązaniem odwodnienia, oświetlenia i przekładkami kolidującego uzbrojenia.
- Przygotowanie materiałów, wystąpienie oraz uzyskanie i przekazanie do Zamawiającego ostatecznej decyzji ZRID/PNB oraz innych ostatecznych decyzji niezbędnych do realizacji inwestycji, zaświadczenia o braku sprzeciwu wobec zgłoszenia zamiaru wykonania robót budowlanych (w razie konieczności uzyskania).
- W przypadku zaprojektowania infrastruktury technicznej wykraczającej poza zakres (obrys) decyzji ZRID, jak i w przypadku konieczności wykonania przekładek istniejącej infrastruktury technicznej, dla których zostały zmienione parametry techniczne, należy wystąpić z wnioskiem do UMK Wydział Architektury i Urbanistyki i uzyskać pozwolenie na budowę.

Etap I:

1) Sporządzenie pełnego opisu stanu istniejącego z dokumentacją fotograficzną przed przystąpieniem do wykonywania prac projektowych.

2) Opracowanie projektów budowlanych, oddzielnie dla każdej branży.

3) Opracowanie projektów budowlanych (oddzielnie dla każdej branży) na przekładki uzbrojenia kolidującego z projektowaną inwestycją - w razie konieczności.

4) Pozyskanie dla przedmiotowego zadania warunków technicznych od użytkowników mediów (m.in. Wodociągi Miasta Krakowa Spółka Akcyjna, TAURON, GAZ-SYSTEM S.A., PSG, MPEC, administratorów sieci teletechnicznych itp.) w zakresie potrzebnym do przygotowania wniosku o uzyskanie decyzji o zezwoleniu na realizację inwestycji drogowej – wystąpienie i uzyskanie warunków i wytycznych niezbędnych do opracowania dokumentacji projektowej.

5) Warunki w zakresie odwodnienia należy pozyskać od Jednostki Budżetowej Zarząd Inwestycji Wodnych (dawniej KEGW).

6) Pozyskanie dla przedmiotowego zadania warunków technicznych z ZDMK i innych jednostek miejskich.

7) Opracowanie projektów – na podstawie pozyskanych warunków w zakresie potrzebnym do przygotowania wniosku o uzyskanie decyzji o zezwoleniu na realizację inwestycji drogowej.

8) Wszystkie opinie, uzgodnienia, warunki przekazywane do ZDMK w ramach odbioru dokumentacji winny być opatrzone datą ważności (w momencie przekazania dokumentacji Zamawiającemu), nie krótszą niż 6 miesięcy od dnia przekazania dokumentacji. Zestawione w tabelce.

12) Zgodnie z Uchwałą nr XXXIV/886/20 Rady Miasta Krakowa z dnia 22 stycznia 2020 r. w sprawie ochrony drzew na terenie Gminy Miejskiej Kraków, ze wskazaniem szczególnie wartościowych okazów lub obszarów zieleni i zaleceniami dotyczącymi uniknięcia kolizji z planowaną inwestycją:

z zachowaniem STANDARDÓW OCHRONY DRZEW I INNYCH FORM ZIELENI W PROCESIE INWESTYCYJNYM (załącznik 3), w szczególności sporządzić:

- inwentaryzację dendrologiczną (patrz pkt 2.2.1 STANDARDÓW);
- operat dendrologiczny (patrz pkt 2.2.2 STANDARDÓW);
- projekt ochrony zieleni (patrz pkt 2.2.3 STANDARDÓW);

Inwentaryzację dendrologiczną wykonać zgodnie z wytycznymi określonymi na stronie internetowej ZZM: https://zzm.krakow.pl/inwentaryzacje.html, w szczególności dokonać znakowania zinwentaryzowanych drzew w terenie poprzez umieszczenie NUMERU ARBOTAG (do pobrania w ZZM);

Sporządzić raport danych, uwzględniający każde z drzew występujących w zasięgu inwestycji (przeznaczonych do pozostawienia, jak również usunięcia) – w formacie elektronicznym, zgodnym z systemem informacji geograficznej (Geographic Information System – GIS), przy czym dane należy opracować:

- zgodnie z ramowymi wytycznymi określonymi w zał. 4 do ww. uchwały,
- której mowa w pkt 9 powyżej, a także zgodnie ze standardami;
- zgodnie z wytycznymi określonymi na stronie internetowej ZZM: https://zzm.krakow.pl/inwentaryzacje.html;
- w formacie dwg oraz:
- w formacie shp, tj. w formie pliku wektorowego o właściwej tabeli atrybutów (szablony GIS oraz wytyczne dot. obsługi danych dostępne na stronie ZZM: https://zzm.krakow.pl/inwentaryzacje.html, ewent. do uzyskania od Zamawiającego);

W każdym rodzaju opracowania odnoszącego się do drzew, w szczególności w operatach dendrologicznych, projektach, wnioskach dotyczących decyzji administracyjnych, dokumentacji powykonawczej, należy określać usytuowanie drzew w przestrzeni wraz z odnoszącymi się do nich informacjami, w sposób umożliwiający bezpośrednie wprowadzenie tych danych do warstw tematycznych Miejskiego Systemu Informacji Przestrzennej (MSIP), zgodnie z wytycznymi określonymi w zał. 4 do ww. uchwały;

13) W razie kolizji z istniejącą zielenią:

a) opracowanie inwentaryzacji zieleni z gospodarką szatą roślinną (zestawieniem drzew i krzewów do wycinki), w formie opisowej i graficznej, na kopii aktualnej mapy zasadniczej obejmującej projekt zagospodarowania terenu ze wskazaniem zaistniałej kolizji z zielenią + dokumentacja fotograficzna; Dla inwentaryzacji dendrologicznej należy sporządzić waloryzację, w celu ochrony szczególnie wartościowych okazów lub obszarów. Inwentaryzacja zieleni powinna zostać zaktualizowana i sporządzona w oparciu o aktualne wytyczne Zarządu Zieleni Miejskiej w Krakowie oraz z uwzględnieniem aktualnie

obowiązującego Zarządzenia Nr 591/2024 Prezydenta Miasta Krakowa z dnia 26 lutego 2024 r. w sprawie wprowadzenia szczegółowych zasad ochrony drzew w inwestycjach na terenie Gminy Miejskiej Kraków wraz z załącznikiem nr 1, tj.: „Szczegółowe zasady ochrony drzew w inwestycjach na terenie Gminy Miejskiej Kraków". Należy przyjąć rozwiązania projektowe minimalizujące ingerencję w istniejącą zieleń, umożliwiające maksymalną ochronę drzew rosnących na terenie planowanej inwestycji oraz w jej bezpośrednim sąsiedztwie (z uwzględnieniem rozmiarów koron i systemów korzeniowych).

b) opracowanie projektu zieleni, wykonanie wszystkich niezbędnych opracowań, pozyskanie uzgodnień/ opinii (w razie konieczności wykonania wycinek/ przesadzeń roślinności w obszarze inwestycji m. in. Miejskiego Ogrodnika, Zarządu Zieleni Miejskiej poza istniejącymi pasami dróg, Zarządu Dróg Miasta Krakowa w istniejących pasach dróg) oraz decyzji na wycinkę drzew – w razie konieczności. Projekt zieleni powinien uwzględniać środki ochrony drzew i krzewów pozostawianych w tym strefy ochronnej drzew itp.

c) opracowanie projektu nasadzeń zastępczych, w formie opisowej i graficznej wraz z niezbędnymi opiniami/uzgodnieniami - w razie konieczności

14) Opracowanie wymaganych materiałów, uzyskanie i przekazanie do ZDMK opinii w zakresie konieczności uzyskania decyzji ŚU względnie decyzji ŚU, gdy będzie wymagana (w razie potrzeby – opracowanie raportu oddziaływania inwestycji na środowisko).

15) Projekty branży teletechnicznej opracować według następującej procedury:

a. Zinwentaryzować elementy infrastruktury telekomunikacyjnej w rejonie inwestycji, porównać ze stanem rzeczywistym w terenie. Podzielić na dwie grupy:
   1. urządzenia obce liniowe: kanalizacja kablowa, linie kablowe umieszczone bezpośrednio w ziemi, linie kablowe nadziemne, kable telekomunikacyjne dowieszone do już istniejącej linii kablowej nadziemnej, kable zainstalowane w kanalizacji kablowej;
   2. urządzenia obce inne niż liniowe: maszty, komory, studzienki, szafki, instalacje antenowe, antenowe konstrukcje wsporcze, wieże i słupy, punkty dostępu bezprzewodowego.

b. Przeprowadzić analizę położenia elementów infrastruktury telekomunikacyjnej (urządzeń obcych liniowych i innych niż liniowe) względem istniejących linii rozgraniczających pasa drogowego. Możliwe są następujące przypadki:
   i. Przekładanie urządzeń - gdy urządzenia w całości znajdują się w granicach pasa drogowego (art. 39 ust. 5a ustawy o drogach publicznych);
   ii. Kolizja - urządzenia w całości znajdują się poza pasem drogowym, a inwestycja drogowa spowoduje zmianę granic pasa i objęcie nim urządzeń (art. 32 ust. 1-3 ustawy o drogach publicznych);
   iii. Hybryda - połączenie obu poprzednich przypadków, konieczne jest procentowe oszacowanie, w jakiej części występuje przekładanie a w jakiej kolizja.

c. Wyniki inwentaryzacji i analizy dostarczyć do ZDMK (również w wersji elektronicznej) w terminie do 3 miesięcy po uzyskaniu uzgodnienia projektu architektoniczno-budowlanego w zakresie branży drogowej.

d. Wystąpić o warunki techniczne do właścicieli zinwentaryzowanej infrastruktury telekomunikacyjnej, z wykorzystaniem pisma przewodniego, stanowiącego załącznik RT, podzielonej na dwie grupy:
   i. obiekty budowlane (wraz ze stanowiącą je infrastrukturą techniczną)- kanalizacja kablowa, linie kablowe nadziemne, linie kablowe podziemne umieszczone bezpośrednio w ziemi;
   ii. obiekty inne niż budowlane- kable zainstalowane w kanalizacji kablowej, kable telekomunikacyjne dowieszone do już istniejącej linii kablowej nadziemnej, punkty dostępu bezprzewodowego.

e. Dostarczyć do ZDMK (RT) kopie uzyskanych warunków technicznych, w celu weryfikacji zezwoleń na lokalizację elementów infrastruktury telekomunikacyjnej.

f. Wykonać projekty przełożenia obiektów budowlanych, uzyskać zatwierdzenie wykonanych projektów, najpierw w ZDMK, a następnie u ich właścicieli.

g. Wykonać projekty przełożenia obiektów innych niż budowlane, uzyskać zatwierdzenie wykonanych projektów, najpierw w ZDMK, a następnie u ich właścicieli.

h. Nie używać określeń „Operatorzy Alternatywni".

i. Projekty przekładania urządzeń powinny uwzględniać przebieg istniejących lub projektowanych kanałów technologicznych ZDMK, współbieżnie, z możliwością wzajemnego nawiązania.

16) Opracowanie zwymiarowania geodezyjnego ulicy oraz uzbrojenia technicznego (odrębne opracowanie).

17) Ustalenie geotechnicznych warunków posadowienia obiektów budowlanych wraz z kategorią geotechniczną obiektu i w razie potrzeby – opracowanie dokumentacji geologiczno – inżynierskiej, zgodnie z obowiązującymi przepisami.

18) Wykonanie projektu kanału technologicznego zgodnie z ustawą z dnia 30 sierpnia 2019r. „O zmianie ustawy o wspieraniu rozwoju usług i sieci telekomunikacyjnych oraz niektórych innych ustaw". Warunki techniczne należy uzyskać od ZDMK.

19) Wykonanie niezbędnych opracowań wynikających z pozyskanych warunków, uzgodnień i opinii.

20) Uzyskanie niezbędnych do złożenia wniosku o wydanie decyzji ZRID uzgodnień branżowych projektów oraz ZDMK, protokołu Narady Koordynacyjnej Wydz. Geodezji UMK z 2 planszami (kopia).

21) Przed przystąpieniem do sporządzania projektu budowlanego należy uzyskać informacje w zakresie zawartych umów o realizację inwestycji drogowych, w związku z realizacją inwestycji niedrogowych, w tym m.in. w zakresie umów zawieranych w trybie art. 16 ustawy o drogach publicznych oraz ewentualnych pism i pozytywnych opinii w zakresie obsługi komunikacyjnej planowanych inwestycji niedrogowych w rejonie inwestycji (informacje do uzyskania w ZDMK). W razie potrzeby skoordynować prace.

22) Opracowanie wszelkiej dokumentacji niezbędnej do złożenia wniosku o wydanie decyzji ZRID (w tym operaty podziału nieruchomości) oraz w razie potrzeby - dokumentacji niezbędnej do złożenia wniosku o uzyskanie decyzji pozwolenia na budowę/zgłoszenia robót.

23) Sporządzenie stosownej dokumentacji geodezyjno - prawnej dla wszystkich działek położonych w liniach rozgraniczających teren inwestycji. Dokumentacja geodezyjna powinna posiadać stosowne klauzule (zgodnie z przepisami ustawy z dnia 17 maja 1989r. Prawo Geodezyjne i Kartograficzne).

Dokumentacja geodezyjno - prawna powinna zawierać m.in.:

a) aktualne badanie stanu prawnego nieruchomości położonych w liniach rozgraniczających obszaru objętego projektem ZRID,

b) sporządzenie dokumentacji niezbędnej do wprowadzenia zmian w księgach wieczystych oraz w operacie ewidencji gruntów *(w przypadku stwierdzenia niezgodności stanu ewidencyjnego i wieczysto-księgowego)* dotyczących nieruchomości wskazanych w pkt.1) obejmującej m.in.: wykazy synchronizacyjne, dokumentację geodezyjno-prawną niezbędną do rozdzielenia połączonych w działce ewidencyjnej odrębnych nieruchomości, zmian konfiguracji, powierzchni działek ewidencyjnych wraz z uzyskaniem stosownej decyzji administracyjnej jeżeli dana dokumentacja tego wymaga,

c) sporządzenie projektów podziałów nieruchomości uwzględniających jako linię podziałową zajętości terenu pod drogę publiczną na dzień 31 grudnia 1998r. (w przypadku, gdy dana działka jest objęta projektem podziału uwzględniającym jako linię podziałową obszar objęty projektem ZRID podział wskazany w pkt. 3) ma być wykonany z uwzględnieniem działek projektowanych do wydzielenia pod ZRID

Dokumentacja wskazana w pkt. 2) i 3) ma zostać przyjęta do państwowego zasobu geodezyjnego i kartograficznego (klauzula).

Wykaz działek (parcel), które w całości są położone w granicach istniejącego pasa drogowego, w odniesieniu do których może mieć zastosowanie art. 73 Ustawy z dnia 13 października 1998r. *„Przepisy wprowadzające ustawy reformujące administrację publiczną"* (Dz. U. nr 133 poz. 872 z późn. zm.)

a) sporządzenie równoważników dla działek objętych w całości zakresem inwestycji w sytuacji, gdy nie zachodzi konieczność rozdzielenia odrębnych nieruchomości

b) sporządzenie zbiorczej mapy podziału działek

UWAGA: W terminie miesiąca od podpisania umowy zlecić uprawnionej jednostce wykonawstwa geodezyjnego wykonanie analizy stanu prawnego nieruchomości zajętych pod istniejące i projektowane drogi (publiczne, wewnętrzne), które są położone w obszarze planowanej inwestycji. Do miesiąca od zlecenia przedstawić do ZDMK wyniki analizy.

24) Przekazanie Wydziałowi Skarbu Miasta i Wydziałowi Geodezji kopii wniosku skierowanego do Wydziału Architektury i Urbanistyki UMK wraz z mapami zawierającymi projekty podziałów nieruchomości wchodzących w zakres planowanej inwestycji w ilości wymaganej przez ten Wydział (kopia do ZDMK).

25) Do dokumentacji należy dołączyć uprawnienia projektantów poszczególnych branż zgodnie z wymogami Prawa budowlanego wraz z dokumentem potwierdzającym przynależność do Izby Samorządu Zawodowego.

26) Informacja w zakresie opracowania do dokumentacji (dotyczy PZ) - branża energetyczna (oświetlenie).

Dokumentacja projektowa w zakresie budowy, przebudowy lub modernizacji powinna zostać opracowana niezależnie dla każdego Punktu Zasilającego „PZ" obejmującego: dopływ od strony Dystrybutora, szafę zasilająco rozdzielczą z pełnym wyposażeniem i układami zdalnego sterowania wraz z układem pomiarowym, linie zasilające, słupy oświetleniowe, ewentualne konstrukcje nośne wraz z szafkami przyłączeniowymi, oprawy oświetleniowe wraz z układami sterowania zdalnego. Przez dokumentację projektową rozumiem komplet opracowania obejmujący część rysunkową oraz kosztorysową w pełnym zakresie.

27) Uzyskanie wszczęcia postępowania o wydanie decyzji ZRID oraz w razie potrzeby - wszczęcia postępowania o wydanie decyzji PnB oraz wszystkimi innymi ostatecznymi decyzjami warunkującymi realizację robót budowlanych.

Etap II:

1) Opracowanie projektów technicznych i wykonawczych, oddzielnie dla każdej branży **wraz z oświadczeniami projektanta i sprawdzającego zgodnej z art. 41 ust. 4a ustawy Prawo budowlane;**

2) Opracowanie projektów technicznych/wykonawczych (oddzielnie dla każdej branży) na przekładki uzbrojenia kolidującego z projektowaną inwestycją, w razie zaistnienia konieczności.

3) Opracowanie projektów technicznych/ wykonawczych, oddzielnie dla każdej branży, przy czym w projekcie dotyczącym gospodarki zielenią:

- wprowadzić zapis o konieczności wykonania, przez wykonawcę robót budowlanych, inwentaryzacji powykonawczej w zakresie zieleni (z uwzględnieniem nowo nasadzonych drzew) - z informacją, że inwentaryzacja ma zostać wykonana w formacie plików dwg oraz shp, zgodnie z wytycznymi dostępnymi na stronie ZZM: https://zzm.krakow.pl/inwentaryzacje.html, w szczególności wykonawca robót, w ramach inwentaryzacji ma obowiązek oznakować nowo nasadzane drzewa poprzez umieszczenie NUMERU ARBOTAG (do pobrania w ZZM). Pozyskanie i montaż ARBOTAGÓW należy odpowiednio uwzględnić w przedmiarach, kosztorysach oraz specyfikacji technicznej wykonania i odbioru robót budowlanych;
- w części dotyczącej sposobu wykonywania nasadzeń zastępczych (jeśli takie będą) - należy zawrzeć zapis, że do zakresu obowiązków wykonawcy robót budowlanych należy pozyskanie oraz montaż ETYKIET na nowo sadzonych drzewach. Wzór etykiety oraz instrukcję jej montażu (załącznik 4) należy dołączyć do projektu technicznego. Pozyskanie i montaż ETYKIET należy odpowiednio uwzględnić w przedmiarach, kosztorysach oraz specyfikacji technicznej wykonania i odbioru robót budowlanych;

4) Opracowanie projektu docelowej organizacji ruchu wraz z wymaganymi przepisami uzgodnieniami.

Do oznakowania poziomego należy wykorzystać technologię grubowarstwową. W opracowanych projektach i przedmiarach należy ująć prace związane z umieszczeniem na tylnej stronie tarczy znaku drogowego naklejki z datą fizycznego montażu w terenie oraz oznaczenia własności zarządcy drogi.

5) W przypadku, gdy decyzja ZRID posiada rygor natychmiastowej wykonalności, wykonawca zobowiązany jest w terminie 14 dni od uzyskania postanowienia o nadaniu rygoru natychmiastowej wykonalności, dokonać tymczasowej (nietrwałej) stabilizacji znaków granicznych nowo wydzielonych granic działek i przekazać je w terenie przedstawicielowi ZDMK.

6) W przypadku konieczności przeprowadzenia postępowania egzekucyjnego w odniesieniu do właścicieli nieruchomości objętych decyzją ZRID, Wykonawca zobowiązany jest zapewnić udział uprawnionej jednostki wykonawstwa geodezyjnego w czynnościach egzekucyjnych prowadzonych przez właściwy organ egzekucyjny a w szczególności, dokonać okazania przedmiotu wydania organowi egzekucyjnemu.

7) Wykonanie przedmiarów robót i kosztorysów inwestorskich oddzielnie dla każdej branży, zgodnie z Rozporządzeniem. /Uwaga – przy kalkulacjach szczegółowych stawki i narzuty należy ustalić z zamawiającym/.

8) Opracowanie szczegółowych specyfikacji technicznych wykonania i odbioru robót budowlanych – zgodnie z Rozporządzeniem. Wszystkie elementy projektu powinny być oznaczone odpowiednimi kodami CPV.

9) Sporządzenie aktualnej (**na dzień wydania decyzji ZRID**) dokumentacji fotograficznej terenu oraz działek wchodzących w projektowaną inwestycję (dot. ZRID).

10) Sporządzenie przez rzeczoznawcę majątkowego inwentaryzacji nieruchomości zawierającej **szczegółowy opis składników roślinnych** (m.in. rodzaju drzew, krzewów, ich rodzaju, stanu i wieku) **oraz majątkowych** (budowlanych m.in. długość, wysokość obiektów ich powierzchnia, stan, rodzaj użytego materiału, stopnia ich zużycia) znajdujących się na działkach położonych w liniach rozgraniczających teren inwestycji, a które zostaną nabyte z mocy prawa przez jednostkę samorządu terytorialnego. Inwentaryzacja powinna również zawierać w formie tabelarycznej - z odniesieniem do numerów działek - wykaz elementów, które podlegają rozbiórce/przebudowie (w szczególności ogrodzenia oraz elementy małej architektury). Inwentaryzacja powinna kompleksowo umożliwić wykonanie obmiarów oraz wyceny. Forma dokumentacji – fotograficzna + opisowa. **Inwentaryzacja winna być aktualna na dzień wydania decyzji ZRID.**

11) Uzyskanie decyzji ZRID oraz w razie potrzeby – uzyskanie decyzji PnB/zaświadczenia o nie wniesieniu sprzeciwu wobec zgłoszenia zamiaru wykonania robót budowlanych oraz wszystkimi innymi ostatecznymi decyzjami warunkującymi realizację robót budowlanych.

12) Pozyskanie i przekazanie Zamawiającemu wszelkich porozumień koniecznych dla realizacji robót budowlanych

13) Dostarczenie wszystkich niezbędnych materiałów, które mogą być potrzebne Zamawiającemu do ogłoszenia przetargu.

Etap III

1) Wykonawca w ciągu 14 dni od dnia, w którym decyzja ZRID stanie się ostateczna, zobowiązany jest do dokonania trwałej stabilizacji znaków granicznych nowo wydzielonych granic działek (znaki betonowe) i przekazania ich w terenie przedstawicielowi ZDMK.

2) W przypadku konieczności przeprowadzenia postępowania egzekucyjnego w odniesieniu do właścicieli nieruchomości objętych decyzją ZRID, Wykonawca zobowiązany jest zapewnić udział uprawnionej jednostki wykonawstwa geodezyjnego w czynnościach egzekucyjnych prowadzonych przez właściwy organ egzekucyjny a w szczególności, dokonać okazania przedmiotu wydania organowi egzekucyjnemu.

3) Uzyskanie ostatecznej decyzji ZRID oraz w razie potrzeby – ostatecznej decyzji PnB/zaświadczenia o nie wniesieniu sprzeciwu wobec zgłoszenia zamiaru wykonania robót budowlanych.

4) Jeżeli w wyniku odwołania niezbędne okażą się zmiany w dokumentacji należy skorygować dokumentacje niezbędną do realizacji zadania, w tym ogłoszenia zamówienia publicznego.

II. Projekty, pozwolenia, uzgodnienia, opinie i inna dokumentacja wymagana odrębnymi przepisami

Etap I:

1) Opracowanie aktualnej mapy sytuacyjno – wysokościowej do celów projektowych w skali 1:500 w obowiązującym na dzień składania wniosku ZRID układzie współrzędnych w formacie AutoCad (.dwg lub .dxf) z naniesieniem i potwierdzeniem przez Referat Uzgadniania Dokumentacji Projektowej Wydziału Geodezji UMK uzbrojenia z ostatnich 3 lat.

2) Wykonanie pomiarów uzupełniających na mapach syt. – wys.

3) Pozyskanie mapy ewidencji gruntów (1 egzemplarz dla ZDMK) z klauzulą aktualności z czytelnymi numerami wszystkich działek wchodzących w skład inwestycji – „czystą" tj. bez wrysowanego zajęcia terenu.

4) Opracowanie mapy ewidencji gruntów z naniesioną (na czerwono) zajętością terenu pod projektowaną inwestycję z uwzględnieniem przebiegu tras uzbrojenia podziemnego, zróżnicowanych kolorystycznie (kopia w każdym egzemplarzu projektu drogowego).

5) Pozyskanie aktualnych wypisów z rejestru gruntów.

Mapa ewidencji gruntów i wypisy z ewidencji gruntów winny mieć datę wyciągu z zasobów geodezyjnych nie starszą niż 15 dni przed złożeniem wniosku o decyzję ZRID.

6) Tabelaryczne zestawienie numerów działek, w które występuje wejście zarówno z projektowaną ulicą, jak i infrastrukturą techniczną z wyszczególnieniem dla nich rodzaju wejścia (dla zakresu poza obszarem wniosku ZRID).

7) Tabelaryczne zestawienie elementów, które podlegają rozbiórce, przebudowie ze wskazaniem numerów działek.

8) Uzyskanie wszystkich niezbędnych warunków branżowych

9) Uzyskanie wszelkich niezbędnych uzgodnień branżowych projektów m. in. z ZDMK, ZTP, ZIW, Zarządzającego Ruchem na terenie GMK, protokołu Narady Koordynacyjnej Wydz. Geodezji UMK wraz z 2 planszami (kopia), Rady Dzielnicy.

10) Uzyskanie wszystkich uzgodnień i opinii koniecznych do uzyskania decyzji ZRID (i – w razie konieczności – do innych decyzji niezbędnych do realizacji).

11) Uwzględnienie w rozwiązaniach projektowych oraz części kosztowej ewentualnych uwag zawartych w uzgodnieniach oraz decyzjach.

12) Uzyskanie zgody właściwego ministra na odstępstwa od przepisów dla proponowanych rozwiązań – w razie potrzeby.

13) Wykonanie niezbędnych opracowań wynikających z pozyskanych warunków, uzgodnień i opinii.

14) Wykonanie wszelkich niezbędnych opracowań wynikających z uzgodnień instytucji biorących udział w postępowaniu dla wydania decyzji ZRID (i w razie konieczności – innych koniecznych decyzji formalno – prawnych).

15) Zaprojektowanie wjazdów do posesji przyległych do projektowanej ulicy wraz z pokazaniem dla nich profili podłużnych dostosowanych do projektowanej niwelety ulicy.

16) Uwzględnienie w razie konieczności przebudowy istniejących ogrodzeń w związku z rozbudową ulicy.

17) Unikanie w opracowaniu rozwiązań projektowych, które stanowiłyby bariery architektoniczne dla osób niepełnosprawnych oraz uzyskanie w razie konieczności odstąpienia od Standardów Dostępności GMK **pozytywnej** opinii w Zespole Doradczo-Konsultacyjnym ds. Dostępności Architektonicznej Przestrzeni Publicznej oraz Obiektów Budowlanych dla Osób ze Szczególnymi Potrzebami. W przypadku zachowania Standardów Dostępności GMK informacja projektanta o zgodności projektu drogowego z przyjętymi Standardami dla zamawiającego;

18) Uzyskanie opinii Zespołu Zadaniowego ds. niechronionych uczestników ruchu. W rozwiązaniach stosować standardy techniczne dla infrastruktury rowerowej, pieszej oraz dla osób ze szczególnymi potrzebami.

19) Przygotowanie i złożenie z upoważnienia Zamawiającego wniosku o wydanie decyzji ZRID, do właściwego organu (zgodnie z obowiązującymi przepisami i wymogami) oraz przekazanie potwierdzonego wniosku do ZDMK.

20) W przypadku wejścia w tereny prywatne z projektowaną infrastrukturą techniczną (poza obszarem wniosku o decyzję ZRID) należy uzyskać pisemną zgodę (oświadczenie) od właścicieli i współwłaścicieli działek, przygotować dokumenty i uzyskać prawo do dysponowania terenem na cele budowlane.

21) Przeprowadzenie konsultacji społecznych i uwzględnienie w opracowywanej dokumentacji postulatów mieszkańców (w porozumieniu z Zamawiającym) – w razie konieczności.

22) W przypadku zmiany elementów przekroju drogowego przez Zarządcę w trakcie opracowania dokumentacji projektowej, Wykonawca będzie zobowiązany wprowadzić korektę w ramach wynagrodzenia umownego.

23) Wykonawca uwzględni w opracowaniu projektowym znaki osnowy geodezyjnej w razie ich występowania, poda sposób ich zabezpieczenia, a w przypadku konieczności ich przeniesienia wskaże miejsce ich nowej lokalizacji.

24) W przypadku wyjścia poza obszar decyzji ZRID należy przewidzieć przywrócenie terenu do stanu istniejącego (z projektem renowacji nawierzchni i jego uzgodnieniem – w razie potrzeby).

25) W miarę możliwości uwzględnienie w dokumentacji projektowej postulatów mieszkańców w porozumieniu z Zamawiającym.

26) W przypadku wyznaczenia przestrzeni pod tereny zielone lub innego dostępnego miejsca na potrzeby małej architektury - projekt małej architektury skoordynowanej z projektem zieleni, w razie potrzeby uwzględniający elementy zieleni urządzonej o wysokich walorach estetycznych (np. nasadzenia estetyczną, wieloletnią roślinnością dostosowaną do miejscowych warunków, ławek, koszy na śmieci, dodatkowego oświetlenia, ewentualnie iluminacji itp. – w zależności od dostępnego miejsca). Powyższy zakres do oceny Zamawiającego na etapie uzgodnienia projektu drogowego.

Etap II:

1) Opracowanie mapy ewidencji gruntów z naniesioną (na czerwono) zajętością terenu pod projektowaną inwestycję z uwzględnieniem przebiegu tras uzbrojenia podziemnego, zróżnicowanych kolorystycznie (1x oryginał w każdym egzemplarzu projektu drogowego).

2) Uzyskanie wszelkich niezbędnych uzgodnień branżowych projektów m. in. z ZDMK, ZTP, Wydział Gospodarki Komunalnej i Infrastruktury (zarządzanie ruchem na drogach publicznych), protokołu Narady Koordynacyjnej Wydz. Geodezji UMK wraz z 2 planszami (oryginał), Rady Dzielnicy, gestorów sieci (w razie konieczności wraz z wystąpieniem o spisanie porozumienia na czas robót budowlanych);

3) Przekazanie do ZDMK decyzji ZRID i w razie konieczności – innych ostatecznych decyzji niezbędnych do realizacji.

Etap III: Przekazanie do ZDMK ostatecznej decyzji ZRID. W przypadku odwołań od decyzji ZRID – przekazanie do ZDMK ostatecznej decyzji ZRID/właściwej decyzji administracyjnej wraz ze skorygowaną dokumentacją projektową.

III. Uwagi dodatkowe:

a. Z upoważnienia Zamawiającego, Wykonawca złoży do organu administracji architektoniczno – budowlanej kompletny wniosek o wydanie: decyzji ZRID oraz w razie potrzeby – wnioski o wydanie właściwych decyzji administracyjnymi warunkujących realizację robót budowlanych.

Przekazanie i odbiór przedmiotu zamówienia odbędzie się na podstawie protokołu zdawczo – odbiorczego i oświadczenia projektanta o kompletności projektu oraz o tym, że projekt został wykonany zgodnie z umową, obowiązującymi przepisami, normami i jest kompletny z punktu widzenia celu, któremu ma służyć. Do projektu należy dołączyć oświadczenie Projektanta, że wszystkie uwagi wniesione na etapie opracowania projektu zostały w nim uwzględnione;

- w przypadku wykazania braków przez organ prowadzący postępowanie Wykonawca zobowiązany jest do wprowadzenia stosownych zmian i uzupełnień w terminie wskazanym przez ten organ,
- w przypadku nie zrealizowania powyższego, Zlecający uzna to za wykonanie dokumentacji z nienależytą starannością, ze skutkami wynikającymi z ustawy o zamówieniach publicznych,
- wniosek o uzyskanie decyzji administracyjnej winien zawierać zapis „w przypadku wykazania braków należy informować Wnioskodawcę, który jest zobowiązany do wprowadzania stosownych zmian i uzupełnień zadania do momentu uzyskania decyzji administracyjnej".
- w przypadku przebudowania sieci uzbrojenia terenu wchodzących w zakres ZRID lecz znajdujących się poza pasem drogowym, wniosek o uzyskanie decyzji administracyjnej winien zawierać zapis stanowiący o zapewnieniu nieograniczonego w czasie i miejscu, nieutrudnionego dostępu do sieci uzbrojenia terenu ich gestorom lub podmiotom upoważnionym, w zakresie niezbędnym dla prowadzenia prac eksploatacyjnych, remontowych, przebudowy, rozbudowy sieci, napraw, konserwacji, usuwania awarii oraz przyłączenia innych nieruchomości.

b. przekazanie do ZDMK kompletu opracowań zgodnie z zakresem rzeczowym wraz z potwierdzonym wystąpieniem: o decyzję ZRID i w razie potrzeby - o pozwolenie na budowę/zgłoszenie robót, złożonym do właściwego organu,

c. kopię wniosku skierowanego do organu wydającego decyzję ZRID/PnB/zaświadczenia o nie wniesieniu sprzeciwu wobec zgłoszenia zamiaru wykonania robót budowlanych wraz z uwierzytelnionymi kopiami dokumentów geodezyjnych dotyczących nieruchomości wchodzących w zakres planowanej inwestycji Wykonawca zobowiązany jest przekazać do Wydziału Skarbu UMK (dokumentacja geodezyjna w ilości wymaganej przez Wydział Skarbu),

d. kopię wniosku skierowanego do organu wydającego decyzję ZRID/PnB/zaświadczenia o nie wniesieniu sprzeciwu wobec zgłoszenia zamiaru wykonania robót budowlanych wraz z uwierzytelnionymi kopiami dokumentów geodezyjnych dotyczących nieruchomości wchodzących w zakres planowanej inwestycji Wykonawca zobowiązany jest przekazać wydziałowi Geodezji UMK (dokumentacja geodezyjna w ilości wymaganej przez Wydział Geodezji),

e. przekazanie do ZDMK ostatecznej decyzji ZRID (i w razie konieczności – innych ostatecznych decyzji niezbędnych do realizacji),

f. przekazane projekty do zamawiającego mają być zweryfikowane przez sprawdzających,

g. mapa ewidencji gruntów z naniesionymi projektowanymi elementami zagospodarowania winna być w każdym egzemplarzu podpisana przez Projektanta wraz z oryginalną pieczątką,

h. za zgodność mapy sytuacyjno-wysokościowej ze stanem faktycznym terenu ponosi odpowiedzialność Wykonawca,

i. za zgodność przedmiaru z projektem odpowiada Wykonawca, w razie zapytań oferentów w trakcie ogłaszania przetargu na wykonawstwo, Wykonawca jest zobowiązany do udzielania odpowiedzi w ciągu 24 godzin do ZDMK,

j. wykonawca jest zobowiązany do każdego 25 dnia miesiąca przedstawienia raportu z prac. Raport powinien zawierać informację o wystąpieniu, zakresie wystąpienia oraz odbiorze odpowiedzi na wystąpienie wykonawcy w ramach prac nad zadaniem – zgodnie z punktem V;

k. przy odbiorze końcowym przedstawić zestawienie opracowanych dokumentacji oraz uzyskanych warunków, opinii, uzgodnień i decyzji administracyjnych i przekazać wszystkie pisma w oryginale,

l. projekt winien zawierać wszystkie inne elementy niezbędne do realizacji,

m. każdy egzemplarz projektu ma zawierać spis wyszczególnionych tomów opracowania z zaznaczeniem właściwego,

n. Wykonawca zobowiązany jest do przeprowadzenia/ czynnego udziału w konsultacjach społecznych, opracowanie sprawozdania z konsultacji społecznych, przygotowania wszelkich materiałów informacyjnych niezbędnych do przeprowadzenia konsultacji społecznych oraz do uczestnictwa we wszelkiego rodzaju spotkaniach we wszystkich etapach prowadzonej inwestycji (**zgodnie z zarządzeniem nr 187/2024 Dyrektora ZDMK**),

o. Wykonawca zobowiązany jest do bieżącego odpowiadania na pytania mieszkańców, przekazania Zamawiającemu załączników graficznych w celu upublicznienia za pomocą serwisu inwestycyjnego wraz z ich aktualizacją w miarę zmiany stanu zaawansowania inwestycji oraz opracowania raportu z konsultacji przeprowadzonych za pomocą ww. serwisu,

p. na wezwanie Zamawiającego Wykonawca zobowiązany jest przedstawić stan zaawansowania prac projektowych (również w formie elektronicznej).

q. Wszelkie opłaty za pozyskiwane decyzje, uzgodnienia i opinie ponosi Wykonawca.

r. Na wniosek Zamawiającego wystąpienie o rygor natychmiastowej wykonalności.

IV. Forma opracowania dokumentacji do przekazania Zamawiającemu:

Wszystkie elementy realizowane w ramach poszczególnych etapów zamówienia powinny być przekazane w formie opisowej i graficznej:

a. papierowej:

ETAP I:

- kopia obwieszczenia o wszczęciu postępowania w sprawie wydania zezwolenia na realizację inwestycji drogowej/PnB

- analiza stanu prawnego – 1 egz.

c. papierowej:

ETAP II:

- projekty budowlane – opieczętowane jako załączniki do decyzji ZRID/PnB
- Projekt budowlany – 2 egz.
- Operat dendrologiczny – 2 egz.
- Projekt nasadzeń zastępczych wraz z analizą możliwości lokalizacji jak największej liczby nasadzeń zastępczych, w jak najmniejszej odległości od miejsc usunięć drzew – 3 egz.
- inwentaryzacja zieleni + dokumentacja fotograficzna – 2 egz,
- projekt zieleni (w razie kolizji z zielenią) – 2 egz.
- projekty techniczne – po 3 egz. oddzielnie dla każdej branży **wraz z oświadczeniami projektanta i sprawdzającego zgodnej z art. 41 ust. 4a ustawy Prawo budowlane;**
- projekty wykonawcze – po 3 egz. oddzielnie dla każdej branży;
- projekty techniczne/wykonawcze (oddzielnie dla każdej branży) na przekładki uzbrojenia kolidującego z projektowaną inwestycją, w razie zaistnienia konieczności.
- projekt docelowej organizacji ruchu – 3 egz.
- przedmiary robót – po 3 egz.: oddzielnie dla każdej branży
- kosztorysy inwestorskie – po 2 egz.: oddzielnie dla każdej branży
- szczegółowa specyfikacja techniczna – 2 egz. (2 kpl.)
- informacja dot. bezpieczeństwa i ochrony zdrowia ze względu na specyfikę projektowanego obiektu tzw. „BIOZ" – po 2 egz.: oddzielnie dla każdej branży
- dokumentacja fotograficzna na dzień o wydania decyzji ZRID – 2 egz.
- ustalenie geotechnicznych warunków posadowienia obiektów budowlanych i w razie potrzeby – opracowanie dokumentacji geologiczno-inżynierskiej, zgodnie z obowiązującymi przepisami – po 2 egz.
- kopia wniosku o wydanie DUŚ (w razie konieczności uzyskania decyzji DUŚ) wraz z załącznikami, w tym z dokumentacją niezbędną do złożenia wniosku o DUŚ, wraz z potwierdzeniem złożenia wniosku– 1 egz.
- kopia obwieszczenia o wszczęciu postępowania w sprawie wydania DUŚ (w razie konieczności uzyskania decyzji DUŚ) – 1 egz.
- ostateczna decyzja o środowiskowych uwarunkowaniach + raport oddziaływania na środowisko (ewentualnie karta informacyjna planowanego przedsięwzięcia) w przypadku konieczności uzyskania DUŚ lub opinia o braku konieczności uzyskiwania decyzji DUŚ w przypadku, gdy nie będzie wymagana – 1 zestaw
- opracowanie zawierające zwymiarowanie geodezyjne ulicy oraz uzbrojenia terenu – 2 egz.
- mapa ewidencji gruntów z klauzulą aktualności z czytelnymi numerami wszystkich działek „czysta" – 1 egz.
- wypisy z rejestru gruntów – 1 komplet
- opis stanu istniejącego wraz z dokumentacją fotograficzną (przed rozpoczęciem prac projektowych) – 1 egz.
- oryginał oraz kopia mapy sytuacyjno – wysokościowej z klauzulą ostateczności do celów projektowych (w kolorze)
- wszelkie uzyskane warunki, opinie, uzgodnienia i decyzje administracyjne z klauzulą ostateczności (oryginały), protokół Narady Koordynacyjnej Wydz. Geodezji UMK + 2 plansze (oryginał)
- kopia aktualnej mapy syt. – wys. z klauzulą (z oryginalnymi pieczątkami) – 1 szt.
- kopia wniosku o ZriD/PnB/zaświadczenia o nie wniesieniu sprzeciwu wobec zgłoszenia zamiaru wykonania robót budowlanych wraz z załącznikami w tym dokumentacją niezbędną do złożenia wniosku o ZRID/PnB/zaświadczenie (również operaty podziału nieruchomości przy ZRID) – 1 egz.
- Dokumentacja geodezyjno – prawna zgodna z przepisami ustawy Prawo Geodezyjne i Kartograficzne – 1 egz.
- **inwentaryzacja nieruchomości (na dzień wydania decyzji ZRID) – 2 szt.**
- wykaz dokumentów terminowych z podaniem dat ważności.

W przypadku wprowadzenia elementów małej architektury

- *projekt małej architektury wraz ze wskazaniem proponowanych nasadzeń (miejsca i rodzaju roślin), dodatkowych podświetleń (jako elementu dekoracyjnego), ławek itp. stanowiących całość architektoniczną. – 3 egz. (papier + elektronicznie).*
- *przedmiar i kosztorys inwestorski projektu małej architektury dla inwestycji – 3 egz. (papier + elektronicznie)*

d. elektronicznej x 2.

- wyżej wymienione elementy opracowania projektowego przekazywane w ramach **Etapu II**
- - część graficzna: w formacie *.dwg oraz PDF;
- - część opisowa: w formacie Word 97 lub późniejszym /*. Doc/ oraz PDF;
- przedmiary robót i kosztorysy inwestorskie należy wykonać w ogólnodostępnych w Polsce programach do kosztorysowania, posiadających opcję eksportowania i importowania plików w różnych formatach, PDF oraz XML lub zuz. – przedmiary i kosztorysy na oddzielnym nośniku cyfrowym
- szczegółowe specyfikacje techniczne;

- skan projektu budowlanego stanowiącego załącznik do uzyskanej decyzji administracyjnej wraz ze wszystkimi załącznikami.
- skan decyzji ZRID wraz z załącznikami
- **raport danych dotyczących usuwanych i nasadzanych w związku z inwestycją drzew, w formacie elektronicznym (1 egz. – na oddzielnym nośniku):**
- - w formacie dwg oraz:
- - w formacie shp, tj. w formie pliku wektorowego o właściwej tabeli atrybutów, w sposób umożliwiający bezpośrednie wprowadzenie danych do Miejskiego Systemu Informacji Przestrzennej (MSIP);

ETAP III:

- ostateczna decyzja ZRID/PnB/zaświadczenie o nie wniesieniu sprzeciwu wobec zgłoszenia zamiaru wykonania robót budowlanych wraz z załącznikami lub w przypadku odwołań ostateczna decyzja ZRID/PnB wraz ze skorygowaną dokumentacją projektową oraz skorygowanymi w razie potrzeby załącznikami.
- skan projektu budowlanego stanowiącego załącznik do uzyskanej ostatecznej decyzji administracyjnej wraz ze wszystkimi załącznikami – w przypadku dokonania korekt na etapie odwołań od decyzji ZRID
- Skan ostatecznej decyzji ZRID wraz z załącznikami – w przypadku dokonania korekt na etapie odwołań od decyzji ZRID
- Kopia operatu stabilizacji granic nowego pasa drogowego wraz z szkicami – 1 egz.

V. Raport z prac projektowych – forma

Każdego miesiąca Wykonawca ma przekazywać raport z prowadzonych prac w formie tabeli:

Wystąpienia - Odpowiedzi	Data wystąpienia	Data odbioru odpowiedzi	Uwagi

Uwagi:

1. Ilość przekazanych egzemplarzy opracowań do Zamawiającego nie obejmuje ilości opracowań koniecznych do uzyskania wymaganych opinii, uzgodnień i decyzji.

2. Zamawiający dysponuje opracowaniem „Opracowanie wariantowej koncepcji odwodnienia obszaru os. Barycz, Kosocice, Rajsko, Soboniowice – w ramach zadania „Odprowadzenie wód opadowych i roztopowych z obszaru osiedli Barycz, Kosocice, Rajsko, Soboniowice, jako przeciwdziałanie osuwisk" (opracowanie grudzień 2018r.), „Opracowanie wariantowej koncepcji odwodnienia części rejonu os. Kosocice, Rżąka, Piaski Wielkie" (opracowanie grudzień 2016r.).

3. Projekty techniczne branżowe powinny być zgodne z wytycznymi Ministra Rozwoju i Technologii (Dz.U. 2022 poz. 1679 z późn. zm.);

4. ZDMK informuje przed podziałem działki należy opracować operat regulacji stanu prawnego, którego wyniki (rozdzielenie odrębnych nieruchomości) w formie czynności materialno-technicznych zostaną ujawnione w operacie ewidencji gruntów i budynków, po wcześniejszym przyjęciu operatu do Państwowego Zasobu Geodezyjnego i Kartograficznego. Brak jest możliwości dokonania podziału działki, która posiada nieuregulowany stan prawny polegający na błędnym połączeniu odrębnych nieruchomości w działce ewidencyjnej. W związku z powyższym, nie jest możliwe dokonanie częściowej regulacji działki ewidencyjnej, operat geodezyjno-prawny powinien obejmować wszystkie ciała hipoteczne połączone w działce ewidencyjnej;

5. Zgodnie z nr 187/2024 Dyrektora Zarządu Dróg Miasta Krakowa z dnia 09 grudnia 2024r. w sprawie wprowadzenia Zasad prowadzenia konsultacji społecznych i działań informacyjno-konsultacyjnych dla zadań realizowanych przez Zarząd Dróg Miasta Krakowa, wykonawca włącza się w przebieg procesu, uczestniczy w jego wszystkich elementach. Zbiera niezbędne materiały (np. uwagi/wnioski z formularzy konsultacyjnych; uwagi/wnioski z dyżurów telefonicznych oraz spotkań/warsztatów konsultacyjnych). W przypadku „pełnych" konsultacji społecznych po ich zakończeniu Wykonawca ma sporządzić raport. Następnie Wykonawca przekazuje go w ciągu 14 dni od dnia zakończenia konsultacji do ZDMK. W dalszym etapie raport wymaga zatwierdzenia w ZDMK, następnie przekazywany jest do prezydenta.

Osoba do kontaktu: Magdalena Barańska tel. 12 616 75 63

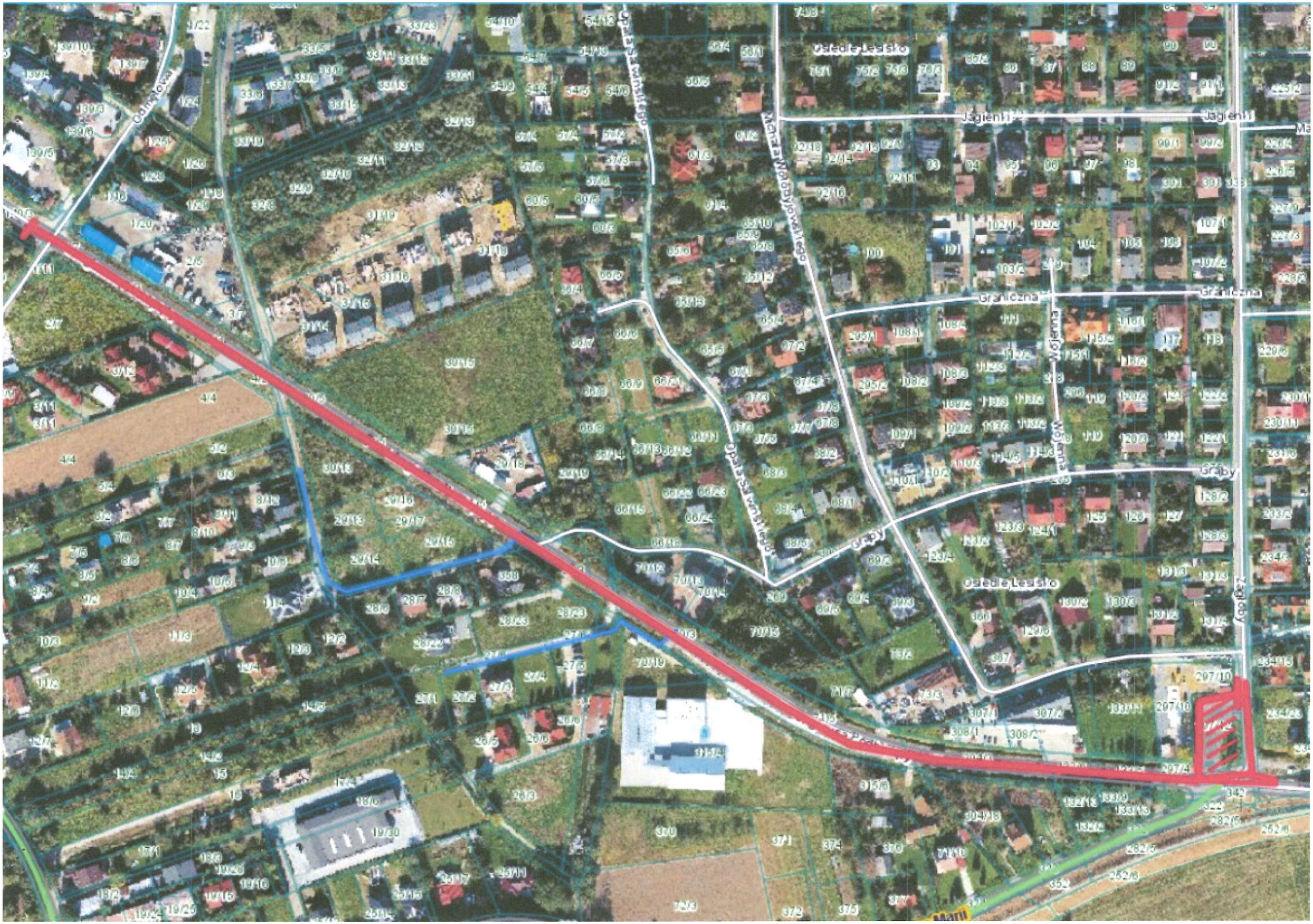
Osiedle Leśne
Jagiellońska
Graniczna
Graby
Osiedle Leśne
Graby

Zarząd Dróg
Miasta Krakowa

Kraków, dn. 2024 -06- 13

IP.452.174.5.2024

Gmina Miejska Kraków

Dotyczy: warunki techniczne w zakresie branży drogowej dla zadania nr ZDMK/T1.394/24 pn. *„Budowa chodnika na ul. Podbipięty na długości od pętli do skrzyżowania z ul. Odmętową".*

1. W obszarze objętym opinią obowiązują ustalenia Miejscowego Planu Zagospodarowania Przestrzennego obszaru „Mogiła II" (KDZ1 i KDL.1) oraz obszaru „Czyżyny-Łęg" (KDZ). Projektowane rozwiązania winny być zgodne z ustaleniami ww. planu.
2. Należy uwzględnić wytyczne Wydziału MIR UMK pismo znak IR-01.7211.18.2024 z wyłączeniem pkt. 1 z uwagi na znaczne przekroczenie zakresu przewidywanego zadania.
3. Należy uwzględnić wytyczne Zarządu Transportu Publicznego pismo znak: TRZ.410.19.2024 z dnia 19.02.2024 r.
4. W zakresie zieleni uwzględnić wytyczne Zarządu Zieleni Miejskiej w Krakowie – pismo znak: ZZS.53.33.24.JH.
5. Przewidzieć budowę kanału technologicznego zgodnie z wytycznymi ZDMK.
6. Oświetlenie projektować zgodnie z warunkami technicznymi wydanymi pismem znak: RU.461.6.17.2024 z dnia 09.02.2024r.
7. Dla przejść dla pieszych projektować dedykowane oświetlenie.
8. Parametry techniczne planowanego chodnika (w tym rozwiązania sytuacyjne, wysokościowe, konstrukcje nawierzchni, skrajnie drogowe), należy projektować zgodnie z:

   a) Rozporządzeniem Ministra Infrastruktury z dnia 24 czerwca 2022r. w sprawie przepisów techniczno– budowlanych dotyczących dróg publicznych (Dz. U. 2022 poz. 1518) z uwzględnieniem wytycznych rekomendowanych ministra właściwego ds. transportu (WR-D) dotyczących dróg;

   b) *Standardami infrastruktury pieszej Miasta Krakowa* (Zarządzenie Nr 3188/2021 Prezydenta Miasta Krakowa z dnia 09.11.2021r.);

   c) *Standardami Dostępności dla Gminy Miejskiej Kraków – przyjętymi do stosowania Zarządzeniem nr 1163/2023 Prezydenta Miasta Krakowa z dnia 28 kwietnia 2023 r.*

   oraz przy zapewnieniu warunków: widoczności, przejezdności i bezpieczeństwa ruchu wszystkim użytkownikom ruchu (w szczególności w rejonie przejść dla pieszych).
9. Na zakresach opracowania należy zapewnić powiązanie sytuacyjno-wysokościowe ze stanem istniejącym, przy zachowaniu normatywnych parametrów technicznych, w tym pochyleń podłużnych i poprzecznych, zapewnieniu prawidłowych warunków odwodnienia projektowanych elementów i terenu przyległego oraz wyprowadzenie pieszych do istniejącego układu drogowego.

Zarząd Dróg Miasta Krakowa
tel. +48 12 616 70 00 (centrala) +48 12 616 75 55 (Centrum Sterowania Ruchem)
fax: +48 12 616 7417, sekretariat@zdmk.krakow.pl
31-586 Kraków ul. Centralna 53
ePUAP:/ZIKiT/SkrytkaESP
www.zdmk.krakow.pl

10. Zakresem opracowania należy objąć teren niezbędny dla przyjęcia prawidłowych parametrów technicznych docelowego układu drogowego.
11. Projektowany chodnik nie może zawężać szerokości jezdni ul. Podbipięty do mniejszej niż 6,5 m przy obustronnym ograniczeniu krawężnikami lub do 6 m przy jednostronnym ograniczeniu krawężnikiem, bez wliczania ścieków przykrawężnikowych.
12. Ciąg pieszy powinien mieć normatywne pochylenia podłużne i poprzeczne.
13. Nawierzchnie chodnika i projektować jako bezfazową (również na przekroczeniach przez zjazdy).
14. Zachować ciągłość nawierzchni chodnika na zjazdach, bez uskoków, nie projektować krawężników/obrzeży w poprzek.
15. Nawierzchnię na chodniku projektować w kolorze szarym, na zjazdach w kolorze czerwonym.
16. Przy przejściach dla pieszych:
- należy zastosować pasy medialne z pasami naprowadzającymi wyposażonymi w rowki prowadzące dla osób z dysfunkcją wzroku,
- odkrycie krawężnika max. 2 cm.
17. Wzdłuż krawędzi jezdni winny być zapewnione ścieki przykrawężnikowe.
18. Na przejściu dla pieszych nie stosować ścieku przykrawężnikowego.
19. Konstrukcje nawierzchni powinny być projektowane przy uwzględnieniu planowanego natężenia ruchu i w nawiązaniu do istniejących warunków wodno-gruntowych, przy zachowaniu warunku mrozoodporności, jednocześnie powinny uwzględnić uwarunkowania wynikające z potrzeb eksploatacyjnych i ew. konserwatorskich (gdy teren objęty ochroną konserwatorską).
20. Należy zapewnić prawidłowe warunki odwodnienia i oświetlenia terenu inwestycji na warunkach uzyskanych od KEGW/WMK i ZDMK.
21. Sposób odwodnienia planowanej inwestycji winien być przedstawiony w projekcie br. drogowej.
22. W razie konieczności przewidzieć retencję wód ze zlewni.
23. Dla przejść dla pieszych zaprojektować oświetlenie dedykowane zgodnie z wymaganiami ZDMK.
24. Zastosować rozwiązania zapewniające bezkolizyjność infrastruktury technicznej z infrastrukturą drogową przy uwzględnieniu wymaganych skrajni drogowych. Odległość elementów infrastruktury technicznej od krawężników powinna wynosić min. 0.5 m.
25. Wszystkie urządzenia przeznaczone dla uczestników ruchu powinny zapewniać bezpieczeństwo ich użytkowania i powinny być przystosowane do potrzeb osób niepełnosprawnych. Na etapie uzgadniania projektu należy załączyć oświadczenie projektanta o zgodności wykonania projektu zgodnie z obowiązującymi przepisami oraz zasadami wiedzy technicznej w tym Zarządzeniem nr 1163/2023 Prezydenta Miasta Krakowa ws. wprowadzenia „Standardów Dostępności dla Gminy Miejskiej Kraków".
26. Należy objąć szczególną ochroną zieleń, znajdującą się w obszarze planowanej inwestycji. Proces planowania i realizacji inwestycji winien być zgodny z Uchwałą

Nr XXXIV/886/20 Rady Miasta Krakowa z dnia 22 stycznia 2020 r. w sprawie ochrony drzew na terenie Gminy Miejskiej Kraków.

27. Drzewa oraz inne formy zieleni występującej w obszarze prowadzonych robót powinny być zabezpieczone i objęte ochroną na czas prowadzenia prac zgodnie ze „Szczegółowymi zasadami ochrony drzew w inwestycjach na terenie Gminy Miejskiej Kraków" (Załącznik nr 1 do zarządzenia nr 591/2024 Prezydenta Miasta Krakowa z dnia 26 lutego 2024 r.).
28. Ponadto należy:

a) przed złożeniem do uzgodnienia projektu architektoniczno – budowlanego uzyskać:

- pozytywną opinię: Zespołu Zadaniowego ds. niechronionych uczestników ruchu w mieście Krakowie,
- opinię Wydziału Miejskiego Inżyniera Ruchu UMK,
- opinię Zarządu Transportu Publicznego,
- opinię Rady Dzielnicy;

b) w przypadku kolizji z istniejącą zielenią należy wykonać operat dendrologiczny, należy uzyskać opinię Zarządu Zieleni Miejskiej.

c) rozwiązać ewentualne kolizje branżowe z istniejącą infrastrukturą techniczną na warunkach określonych przez poszczególnych dysponentów sieci;

d) uzyskać wymagane przepisami prawa budowlanego warunki/uzgodnienia;

e) w dokumentacji należy uwzględnić realizowane/planowane inwestycje GMK, obowiązujące gwarancje w obszarze inwestycji. Przed przystąpieniem do sporządzania dokumentacji projektowej należy uzyskać w tut. Zarządzie informacje w zakresie procedowanych przez ZDMK inwestycji GMK jak również zawartych umów o realizację inwestycji drogowych, w związku z realizacją inwestycji niedrogowych, w tym między innymi w zakresie umów zawieranych w trybie art. 16 Ustawy o drogach publicznych oraz wydanych opinii/warunków/decyzji w zakresie obsługi komunikacyjnej planowanych inwestycji, niezbędnych do uwzględnienia na etapie opracowania dokumentacji;

29. Dokumentacja projektowa przedstawiająca rozwiązania techniczne dla przedmiotowego zadania podlega uzgodnieniu w tut. Zarządzie.
30. Realizacja zadania będzie wymagała uzgodnienia projektu stałej organizacji ruchu dostosowanej do budowanej/przebudowanej infrastruktury.
31. Ponadto informujemy, że za wszystkie przyjęte rozwiązania i ich zgodność z normami, prawem budowlanym i innymi przepisami oraz skoordynowaniem z kolidującymi projektami innych branż będzie odpowiadał Projektant.

Z-ca Kierownika Wydziału
Przygotowania i Realizacji Inwestycji
Paulina Sewiłło-Madej

Otrzymują:
1 x Adresat;
1 x aa

Zarząd Dróg Miasta Krakowa
tel. +48 12 616 70 00 (centrala) +48 12 616 75 55 (Centrum Sterowania Ruchem)
fax: +48 12 616 7417, sekretariat@zdmk.krakow.pl
31-586 Kraków ul. Centralna 53
ePUAP:/ZIKiT/SkrytkaESP
www.zdmk.krakow.pl

14

Zarząd Dróg
Miasta Krakowa

Kraków, 09.02.2024r.

RU.461.6.17.2024

Gmina Miejska Kraków

Dotyczy: Warunki techniczne budowy oświetlenia dla inwestycji pn.: ***"Budowa chodnika na ul. Podbipięty na długości od pętli do skrzyżowania z ul. Odmętową"***

Zarząd Dróg Miasta Krakowa w nawiązaniu do złożonego pisma wraz z załączonymi materiałami po przeprowadzonej analizie podaje następujące warunki budowy oświetlenia ulicznego w lokalizacji zgodnie z wnioskiem:

1. W rozpatrywanej lokalizacji istnieje oświetlenie zasilane z PZ2180. W załączeniu przesyłamy schematy o charakterze informacyjno-poglądowym.
2. Wszystkie projektowane urządzenia oświetleniowe muszą spełniać aktualne wymagania stawiane przez ZDMK (do pobrania ze strony zdmk.krakow.pl->wytyczne projektowe).
3. Z informacji przekazanych w ramach projektu BO wynika, że chodnik planowany jest po stronie północnej ul. Podbipięty i nie koliduje z istniejącymi słupami sieci oświetlenia GMK. W związku z tym dopuszcza się pozostawienie oświetlenia w stanie istniejącym pod warunkiem wykonanie obliczeń lub pomiarów fotometrycznych potwierdzających zachowanie wymaganego poziomu natężenie oświetlenia dla planowanego chodnika.
4. Jeżeli w wyniku pomiarów oświetlenia wynikać będzie konieczność doświetlenia projektowanego zagospodarowania dopuszcza się fragmentaryczną przebudowę oświetlenia z zachowaniem poniższych wytycznych:
   a) Projektować nowe oprawy drogowe LED wyposażone w sterownik lokalny zgodny z systemem ZDMK.
   b) Dla przejść dla pieszych w obszarze inwestycji projektować oświetlenie dedykowane zgodnie z wymaganiami ZDMK (oprawy asymetryczne wyposażone w sterownik lokalny).
   c) Dla nowych punktów świetlnych lub w przypadku przebudowy istniejących projektować słupy aluminiowe anodowane lub stalowe ocynkowane na fundamentach prefabrykowanych.
   d) Zasilanie jak dla stanu istniejącego.
   e) Dla przęseł nowych lub przebudowywanych zastosować kabel miedziany pięciożyłowy o przekroju min 16mm2. (np. YKXs 5x16) na całym zakresie zabezpieczony rurą ochronną (rury sztywne pod drogą / zjazdami, np. dvk, srs). Zasilanie opraw od złącza sintur w słupie wykonać przewodem YDY 3x2,5mm2. Nie dopuszcza się stosowania muf kablowych.
   f) Każda z opraw powinna być zasilana z osobnej fazy i posiadać własne zabezpieczenie w słupie.
   g) Zachować oświetlenie w porze wieczorno-nocnej.
   h) Ewentualne elementy z demontaż utylizować lub przekazać do depozytu ZDMK po ustaleniu z Działem UT tut. Zarządu.
5. Lokalizację projektowanego oświetlenia należy uzgodnić w ZDMK (procedura ZDMK-36) **na podstawie uzgodnionego projektu branży drogowej.**
6. Lokalizację projektowanych linii uzgodnić w tut. Zarządzie zgodnie z procedurą ZDMK-36.
7. Na powyższe do uzgodnienia w tut. Zarządzie należy przedłożyć projekt architektoniczno budowalny (zgodnie z procedurą ZDMK-37).

Zarząd Dróg Miasta Krakowa
tel. +48 12 616 70 00 (centrala) +48 12 616 75 55 (Centrum Sterowania Ruchem)
fax: +48 12 616 7417, sekretariat@zdmk.krakow.pl
31-586 Kraków ul. Centralna 53
ePUAP:/ZIKiT/SkrytkaESP
www.zdmk.krakow.pl

8. Zachować ciągłość oświetlenia w porze wieczorno-nocnej. Pracę wykonać w porozumieniu i koordynacji z tut. Zarządem i firmą utrzymująca oświetlenie w Krakowie.
9. O terminie rozpoczęcia i zakończenia robót należy poinformować tut. Zarząd z tygodniowym wyprzedzeniem.
10. Na etapie wydawanie warunków analizie nie podlegają własności działek.
11. Dla inwestycji uzyskać niezbędne opinie i uzgodnienie w tut. Jednostce i pozostałych Jednostkach miejskich zgodnie z ich kompetencjami oraz w zgodzie z obowiązującym prawem i procedurami.
Warunki zachowują ważność przez okres 3 lat.

Załączniki:

1) Schematy oświetlenia PZ2180

p.o. Kierownik
Działu Uzgodnień

Robert Cebulski

Otrzymują:
1 x Adresat + *załącznik*
1 x aa *RU* [illegible]

Kierownik Specjalista

Ireneusz Dziubek

Zarząd Dróg Miasta Krakowa
tel. +48 12 616 70 00 (centrala) +48 12 616 75 55 (Centrum Sterowania Ruchem)
fax: +48 12 616 7417, sekretariat@zdmk.krakow.pl
31-586 Kraków ul. Centralna 53
ePUAP:/ZIKiT/SkrytkaESP
www.zdmk.krakow.pl

PZ 2180

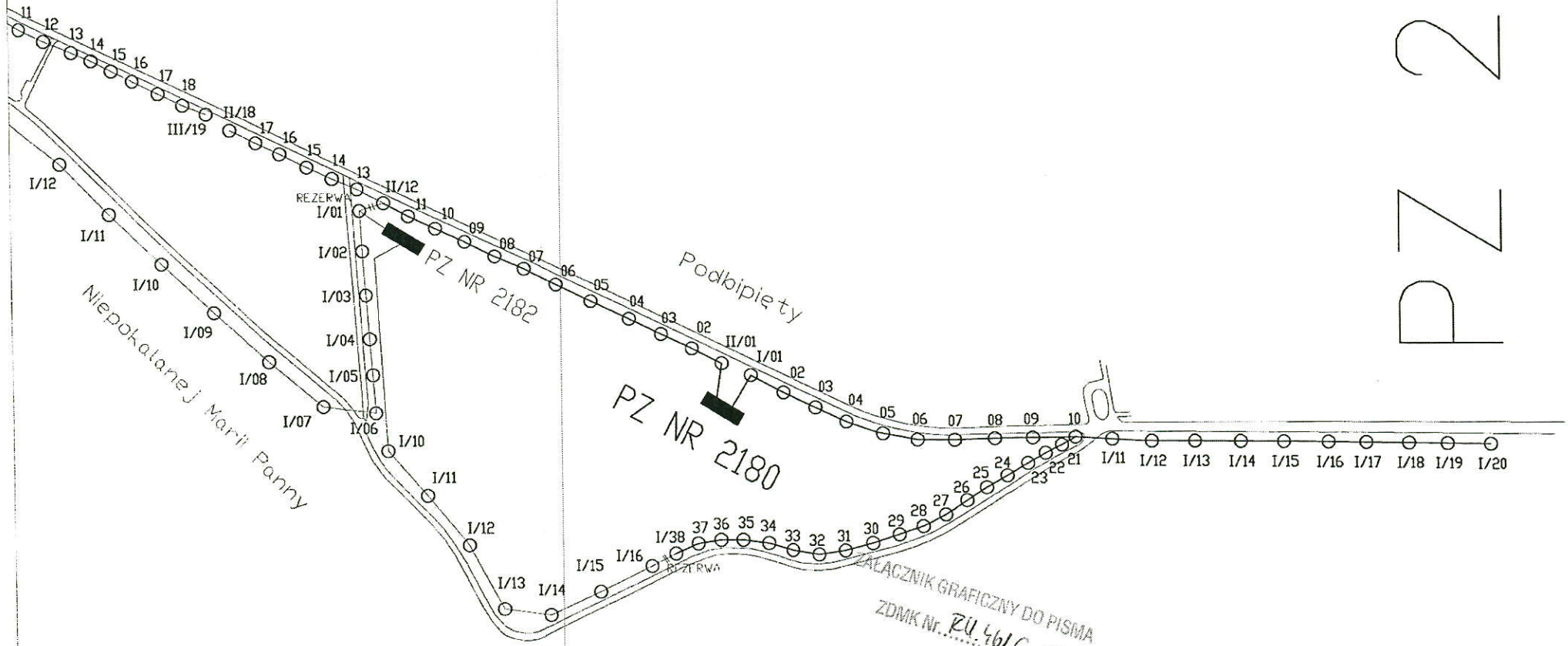

ZAŁĄCZNIK GRAFICZNY DO PISMA
ZDMK Nr. RU 4616.17.1024

LEGENDA:
NR OBWODU — I/00 — NR PUNKTU ŚWIETLNEGO

grupa ZUE S. A.	NR OPR. ES/TP/523/99
PLAN SYTUACYJNY PZ NR : 2180	RYS NR 4

PZ 2180

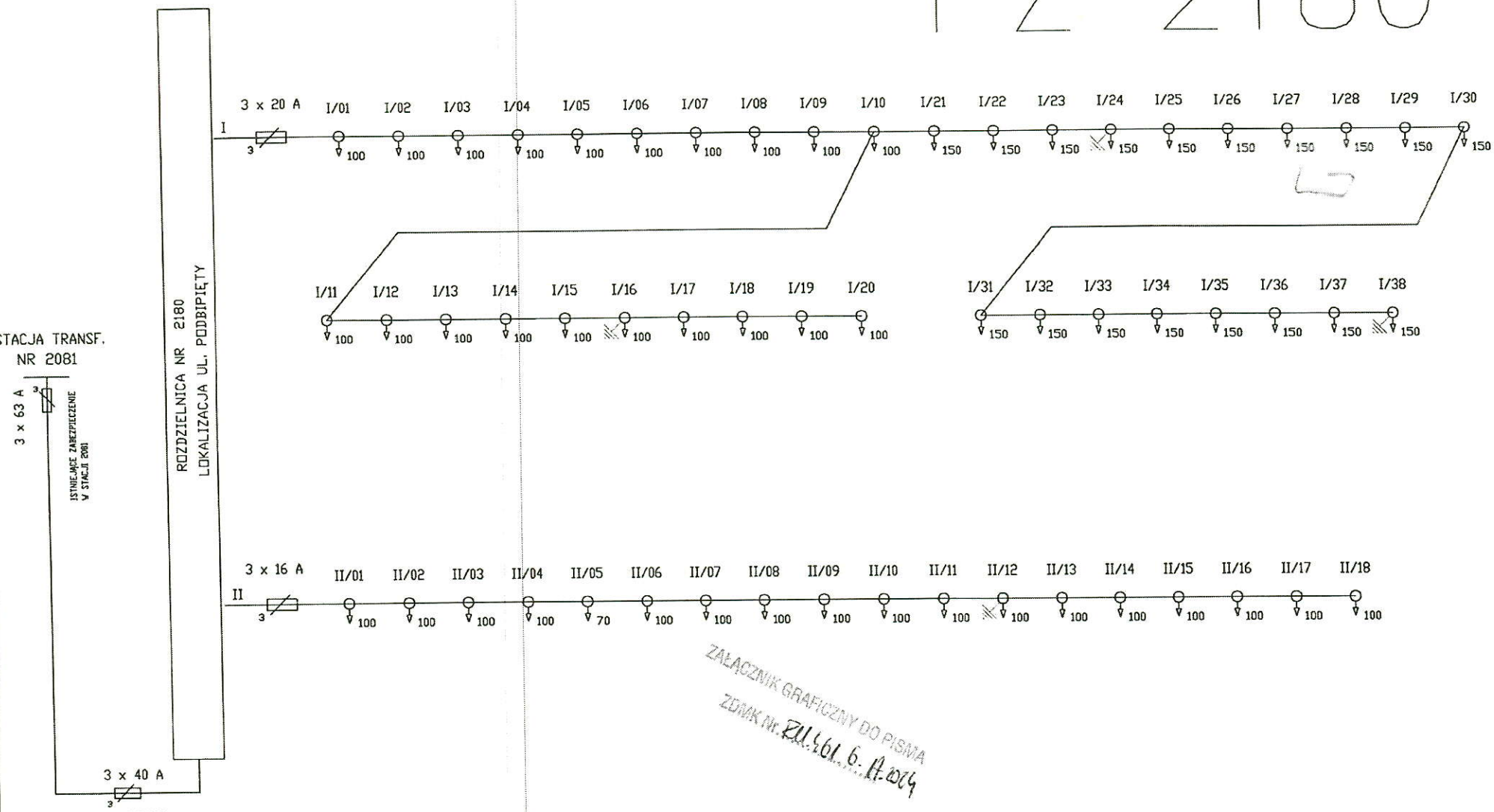

ZAŁĄCZNIK GRAFICZNY DO PISMA
ZDRAK Nr: RU.461.6.11.2014

MOC ZAINSTALOWANA Pi= 7,200 kW
U=380/220V~ 50Hz
UKŁAD SIECI TN-C

SYSTEM OCHRONY - SAMOCZYNNE SZYBKIE WYŁĄCZENIE

LEGENDA:

I/08 — NUMER OBWODU — NR PUNKTU ŚWIETLNEGO
100 — MOC ŹRÓDŁA ŚWIATŁA [W]

grupa ZUE S. A.	NR OPR. ES/TP/323/99
SCHEMAT POŁĄCZEŃ ZEWNĘTRZNYCH PZ NR: 2180	RYS NR 2

Zarząd Dróg
Miasta Krakowa

Kraków, 0 8 LUT 2024

w/m
Dział Przygotowania Inwestycji IP

Dotyczy: inwestycji pn. *„Budowa chodnika na ul. Podbipięty na długości od pętli do skrzyżowania z ul. Odmętową"* w zakresie opracowania dokumentacji projektowej.

W odpowiedzi na pismo z dnia 24.01.2024, Dział Infrastruktury Teletechnicznej informuje, że projektowany kanał technologiczny dla przedmiotowego zadania, powinien spełniać następujące warunki techniczne:

- zaprojektować kanał technologiczny KTu2 tj. ciąg złożony z modułu dwóch rur RO 125/108 (średnica zewn. / średnica wewn.), sześciu rur RS40/3,7 mm i dwóch prefabrykowanych wiązek mikrorur o średnicy zewnętrznej 40 mm . Trasa projektowanego kanału, powinna przebiegać w granicach zadania. Kanał powinien być zakończony studniami kablowymi, zlokalizowanymi tuż przy granicy kończącej opracowanie. Średnice kanalizacji mogą ulec zmianie, w zależności od ilości, typu i przekroju żył istniejącego okablowania operatorów, do ułożenia w kanale technologicznym.

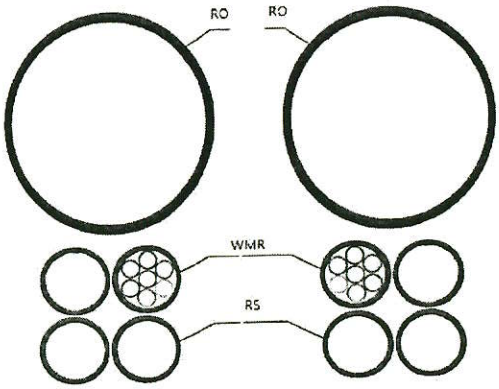

- kanał technologiczny, powinien spełniać warunki techniczne zawarte w Rozporządzeniu Ministra Administracji i Cyfryzacji z dnia 21 kwietnia 2015 r. w sprawie warunków technicznych, jakim powinny odpowiadać kanały technologiczne oraz wytyczne dla projektantów umieszczone na stronie zdmk.krakow.pl.
- pod nowo budowaną drogą, należy zaprojektować kanały technologiczne przepustowe, zakończone studniami kablowymi (jako odejścia od głównej trasy kanału technologicznego).
- otwory rur zabezpieczyć uszczelkami w studniach kablowych.
- po wykonaniu kanalizacji, sprawdzić drożność rur przy pomocy zgodnych z normami sprawdzianów.
- wszelkie połączenia kanalizacji, powinny być wykonane w studniach kablowych.
- maksymalne odcinki pomiędzy studniami kablowymi, powinny wynosić 100m
- na trasie kanalizacji, zastosować studnie nie mniejsze niż SK-2.
- elementy metalowe studni, wykonać ze stali ocynkowanej.
- wywietrzniki na pokrywach studni kanału technologicznego, powinny posiadać napis: „Miasto Kraków"
- nad kanalizacją umieścić taśmę ostrzegawczo-lokalizacyjną opatrzoną napisem „Miasto Kraków". Końce taśmy powinny znajdować się w studniach kablowych.
- wprowadzić numery studni zgodnie z poniższym schematem:
Typ kanału (**KT lub KK**) . nazwa obrębu (**P-41**) . numer działki na której studnia jest zlokalizowana (**443/2**) . kolejny numer studni (np. **01**) (pierwsza studnia liczona od północy zgodnie z kierunkiem ruchu wskazówek zegara). Dla każdej działki kolejny numer studni liczony oddzielnie.

Zarząd Dróg Miasta Krakowa
tel. +48 12 616 70 00 (centrala) +48 12 616 75 55 (Centrum Sterowania Ruchem)
fax: +48 12 616 7417, sekretariat@zdmk.krakow.pl
31-586 Kraków ul. Centralna 53
ePUAP:/ZIKiT/SkrytkaESP
www.zdmk.krakow.pl

Przykładowe numery studni:
KT.P-41.443/2.01
KT.P-41.443/2.02

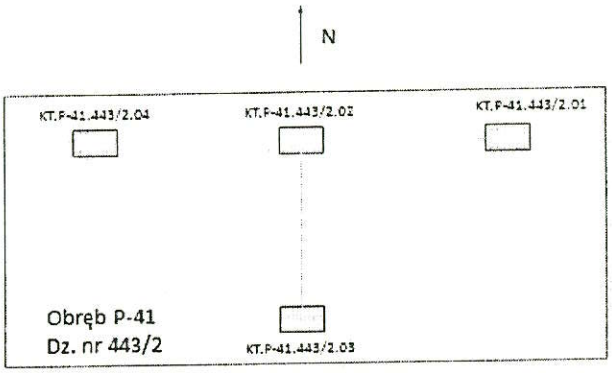

W projekcie należy uwzględnić aktualne numery działek. Jeżeli w wyniku prowadzonej inwestycji, numeracja działek ulegnie zmianie, należy dokonać korekty na dokumentacji powykonawczej.

Pod zjazdami publicznymi, zaprojektować kanały technologiczne przepustowe zakończone studniami kablowymi po obu stronach zjazdu.
Pod drogami zjazdami należy zaprojektować przepusty KTp2 tj. ciąg złożony z modułu dwóch rur RO 125/108 (średnica zewn. / średnica wewn.) oraz sześciu rur RS40/3,7 mm i dwóch prefabrykowanych wiązek mikrorur o średnicy zewnętrznej 40 mm zabezpieczonych dodatkowymi rurami przepustowymi.

Niezależnie w całym zakresie opracowania na potrzeby sterowania ruchem, zaprojektować Kanalizację Koordynacyjna (KK) złożoną z 2 rur Ø 110mm typu HDPE110/6,3 .W kanalizacji koordynacyjnej, powinny zostać zastosowane studnie prefabrykowane SK-2 gdzie należy wykonywać wszelkie połączenia . Pod zjazdami indywidualnymi, zaprojektować kanalizację koordynacyjną z rur grubościennych lub z dodatkową rurą osłonową .

Na zajezdni „Pętla autobusowa Lesisko" zaprojektować ringi KK z rur grubościennych . Na przystanku zajezdni „Lesisko" należy przewidzieć monitoring wizyjny gdzie należy zaprojektować kanalizację wraz ze studnią minimum SK-1 oraz dwie rury światłowodowe RHDPe o wielkość Ø 40mm oraz podłączenie do systemu Avigilon Control System, wraz z licencjami. Kamerę monitoringu wizyjnego należy zaprojektować wraz z urządzeniami towarzyszącymi przełączniki, zasilacze, injectory, ochronniki.
Urządzenia należy montować w studniach teletechnicznych przy punktach kamerowych w wodoszczelnych skrzynkach z poliwęglanu:
stopień ochrony zgodnie z EN 60529: IP 68
stopień ochrony przed uderzeniami zgodnie z EN 50102: IK 10
Należy zastosować skrzynki typu EK 664 lub równoważne.
Przewidzieć w okolicy zajezdni budowę biletomatu KKM wraz z jego zasilaniem.
Należy również przewidzieć kanalizację 2x40 RHDPE, od kanalizacji koordynacyjnej, która umożliwi zainstalowanie systemu Dynamicznej Informacji Pasażerskiej na przystankach.

- do uzgodnionego projektu budowlano – wykonawczego a następnie do dokumentacji powykonawczej, dołączyć plik w jednym z następujących formatów: CSV, SHP, KML, GML, GeoJSON (najlepiej SHP) zawierający elementy liniowe i punktowe zaprojektowanej / wybudowanej infrastruktury w celu przekazania informacji dla Prezesa UKE zgodnie z Rozporządzeniem.

Warunki techniczne zachowują ważność przez okres 2 lat od daty wydania.

Kierownik Działu
Infrastruktury Teletechnicznej
Przemysław Piskorz

Zarząd Dróg Miasta Krakowa
tel. +48 12 616 70 00 (centrala) +48 12 616 75 55 (Centrum Sterowania Ruchem)
fax: +48 12 616 7417, sekretariat@zdmk.krakow.pl
31-586 Kraków ul. Centralna 53
ePUAP:/ZIKiT/SkrytkaESP
www.zdmk.krakow.pl

Zarząd Transportu
Publicznego
w Krakowie

Kraków, 19 lutego 2024 r.

TRZ.410.19.2024

Zarząd Dróg Miasta Krakowa
ul. Centralna 53
31-586 Kraków

Odpowiedź na pismo

Dotyczy	Wydania warunków technicznych do projektu pn. „Budowa chodnika na ul. Podbipięty na długości od pętli autobusowej, do skrzyżowania z ul. Odmętową.
Data pisma	24.01.2024 r.
Data wpływu	24.01.2024 r.

Szanowni Państwo,

w nawiązaniu do pisma, przekazujemy następujące informacje.

W zakresie prowadzenia ruchu Komunikacji Miejskiej w Krakowie:

1. Projektowany chodnik nie może zawężać szerokości jezdni ul. Podbipięty do mniejszej niż 6,5 m przy obustronnym ograniczeniu krawężnikami lub do 6 m przy jednostronnym ograniczeniu krawężnikiem, bez wliczania ścieków przykrawężnikowych.
2. Na skrzyżowaniu z ul. Odmętową należy zakresem objąć budowę peronów przystankowych na wylotach ul. Podbipięty (w miejscu istniejącego oznakowanie D-15) wraz z dojściem (przejście dla pieszych wraz z infrastrukturą towarzyszącą do przystanku znajdującego się po drugiej stronie jezdni od chodnika).
3. W rejonie pętli autobusowej Lesisko należy zaprojektować przystanki przelotowe (jeden za wyjazdem z pętli w kierunku zachodnim, drugi za skrzyżowaniem z ul. Zagłoby w kierunku ronda przy moście Wandy) wraz z dojściami (przejście dla pieszych oraz chodnik).
4. Wskazane perony przystankowe powinny spełniać następujące kryteria:
    a. długość peronu – 20 m;
    b. szerokość peronu – 2,5 m z poszerzeniem do 3,5 m na długości 6 m. Poszerzenie powinno być zlokalizowane w połowie długości peronu;
    c. zastosowana wiata 4-segmentowa o pełnych ścianach bocznych;
    d. krawędź peronowa wykonana z krawężnika przystankowego typu kassel-kerb o wysokości odkrycia 18 cm;
    e. zastosowane pasy medialne dla osób z dysfunkcją wzroku;
    f. nawierzchnia jezdni na długości peronu przystankowego wykonana z betonu cementowego zbrojonego o podwyższonej wytrzymałości w kolorze czerwonym.
5. Należy zaprojektować chodniki po obrębie pętli.
6. W ramach projektowanych chodników należy przewidzieć peron dla wysiadających na północnej krawędzi pętli oraz peron dla wsiadających po stronie zachodniej. Należy także zaprojektować miejsce pod usytuowanie kontenera z punktem socjalnym dla kierowców.

7. Na pętli należy zaprojektować dodatkowy peron w formie wyspy (na jej środku), którego długość powinna wynosić 20 m, a szerokość min. 2 m. Jego lokalizację należy dostosować do przejezdności autobusów standardowych (12 m) i przegubowych (18 m).

W zakresie mobilności aktywnej:

8. Z uwagi na strukturę rodzajową poruszających się ul. Podbipięty pojazdów, klasę funkcjonalno-techniczną drogi, zapisy MPZP oraz wyznaczoną w studium podstawowych tras rowerowych główną trasę nr 2., wzdłuż ul. Podbipięty należy zapewnić obustronny chodnik o szerokości dostosowanej do prognozowanego natężenia ruchu (min 1.8 m + 0.5 m skrajni) oraz infrastrukturę rowerową.
9. Postulujemy docelowo budowę obustronnej drogi dla rowerów (ddr) o szerokości 2.5 m oddzielonej od jezdni pasem zieleni izolacyjnej.
10. Jeżeli nie jest możliwa budowa obustronnej ddr, należy zapewnić przynajmniej jednostronną ddr, z zapewnieniem rezerwy terenowej po drugiej stronie na wykonanie docelowej infrastruktury i jako rozwiązanie tymczasowe wykonać ciąg pieszo rowerowy o szerokości min. 3.0 m.
11. Należy zapewnić skomunikowanie ciągu rowerowego na wałach rzeki Wisły z projektowaną ddr wzdłuż ul. Podbipięty, uwzględnić przedept pomiędzy ul. Podbipięty a ciągiem na wałach, wykonać przejazd dla rowerzystów przez ul. Podbipięty wraz z włączeniem do ruchu ogólnego ul. Zagłoby (w obu kierunkach).
12. Przy pętli KMK przy ul. Zagłoby należy zapewnić wiatę rowerową ze stojakami, a jeśli nie będzie to możliwe, montaż samych stojaków, których ilość powinna odpowiadać prognozowanemu zapotrzebowaniu. Należy zastosować wzór stojaka zgodny ze „Standardami technicznymi i wykonawczymi dla infrastruktury rowerowej Miasta Krakowa" [1]. Przekazujemy wytyczne opracowane przez ZTP (załącznik nr 1).
13. Przy wiacie/ stojakach rowerowych zapewnić miejsce na montaż stacji naprawy rowerów (utwardzenie powierzchni 2x2m).
14. Przy przejściach dla pieszych / w miejscach przekraczania jezdni przez pieszych zastosować pasy medialne z pasami naprowadzającymi dla osób z dysfunkcją wzroku.
15. Na zjazdach i wlotach podporządkowanych nieobsługiwanych przez KMK zachować ciągłość nawierzchni i niwelety chodnika i drogi dla rowerów, bez uskoków, nie stosować krawężników w poprzek.
16. Należy zapewnić ciągłość nawierzchni i niwelety drogi dla rowerów w obrębie przejazdów, bez uskoków, nie stosować krawężników w poprzek, w miejscach dowiązania do istniejącej krawędzi jezdni zastosować krawężniki z odkryciem 0 cm, bez uskoków.
17. Należy zapewnić:
    a. prawidłowe odwodnienie i oświetlenie obszaru objętego zakresem opracowania ze szczególnym uwzględnieniem przejść dla pieszych/ miejsc przekraczania jezdni przez pieszych, nowe elementy uzbrojenia nie mogą zawężać użytkowej szerokości projektowanych ciągów,
    b. spójność rozwiązań projektowych na połączeniu istniejącej i projektowanej infrastruktury w szczególności w zakresie dowiązania sytuacyjno-wysokościowego,
    c. widoczność w punktach kolizji dla wszystkich uczestników ruchu,

d. nawierzchnię bezfazową na projektowanych ciągach pieszych i asfaltową na rowerowych,
e. ciągłość ruchu pieszego i rowerowego,
f. włączenia i wyłączenia ddr do i z ruchu ogólnego,
g. obsługę komunikacyjną istniejącego zagospodarowania,
h. usunięcie ewentualnych kolizji z istniejącym uzbrojeniem.

18. Dla infrastruktury rowerowej zastosować rozwiązania wg Standardów technicznych i wykonawczych dla infrastruktury rowerowej Miasta Krakowa [1].
19. Projektowane elementy infrastruktury pieszej powinny spełniać Standardy Infrastruktury Pieszej Miasta Krakowa [2] oraz Standardy Dostępności dla Gminy Miejskiej Kraków [3]
20. Na etapie koncepcji, należy uzyskać pozytywną opinię Zespołu Zadaniowego ds. niechronionych uczestników ruchu [4].
21. Ponadto informujemy, że w ciągu ul. Podbipięty procedowane jest zadania pn: „Przebudowa odcinka ulicy Longinusa Podbipięty w zakresie budowy chodnika i przejścia dla pieszych", dla którego pismem znak: TA.65.1.27.2023AW, została wydana pozytywna opinia Zespołu Zadaniowego, przedmiotowa opinia dostępna jest na stronie pod linkiem (https://ztp.krakow.pl/wp-content/uploads/2023/03/RYS-1.0-007-1.pdf). Należy zapewnić koordynację zakresów zadań i spójność rozwiązań.

W zakresie Systemu Informacji Miejskiej (SIM):

22. Informujemy, że na obszarze objętym inwestycją znajdują się niebieskie tablice z nazwami ulic [5], które w przypadku zajścia kolizji z projektowaną infrastrukturą należy przenieść w miejsce maksymalnie zbliżone do pierwotnych lokalizacji.
23. Zaznaczamy, że do czasu rozpoczęcia inwestycji na obszarze nią objętym mogą pojawić się dodatkowe lub nowe nośniki SIM w ramach prowadzonej sukcesywnej wymiany oznakowania.
24. Na etapie wykonawczym należy nawiązać kontakt z ZTP celem omówienia ewentualnego: demontażu, zabezpieczenia nośników na czas robót, ich późniejszego montażu, wykonania nowych fundamentów lub nośników SIM oraz przejęcia gwarancji na nośniki SIM.

W przypadku pytań, prosimy kontaktować się:

- telefonicznie – pod numerem 12 616 86 64 (sprawę prowadzi: Paweł Brzoskwinia)
- e-mailowo – sekretariat@ztp.krakow.pl
- osobiście – Sekcja TRZ, ul. Wielopole 1, 31-072 Kraków, pokój 505

Z wyrazami szacunku,

Łukasz Gryga
Dyrektor Centrum Zarządzania Ruchem
/podpisano elektronicznie/

Zarząd Transportu Publicznego w Krakowie
tel. +48 12 616 86 00 (centrala), tel. +48 12 616 86 02, sekretariat@ztp.krakow.pl
31-072 Kraków, ul. Wielopole 1
www.ztp.krakow.pl

Otrzymują:

1. Adresat
2. aa

Do wiadomości

1. Wydział Miejskiego Inżyniera Ruchu, ul. Wielopole 1, 31-072 Kraków, <ir.umk@um.krakow.pl>

Podstawa prawna

[1] Zarządzenie nr 3113/2018 Prezydenta Miasta Krakowa z dnia 15 listopada 2018 r.
[2] Zarządzenie nr 3188/2021 Prezydenta Miasta Krakowa z dnia 9 listopada 2021 r.
[3] Zarządzenie nr 1163/2023 Prezydenta Miasta Krakowa z dnia 28 kwietnia 2023 r.
[4] Zarządzenie nr 1283/2023 Prezydenta Miasta Krakowa z dnia 15 maja 2023 r.
[5] Uchwała nr 253/97 Zarządu Miasta Krakowa z dnia 17 marca 1997 r.

Załączniki

1. Wytyczne dotyczące stosowania stojaków rowerowych.

Zarząd Transportu Publicznego w Krakowie
tel. +48 12 616 86 00 (centrala), tel. +48 12 616 86 02, sekretariat@ztp.krakow.pl
31-072 Kraków, ul. Wielopole 1
www.ztp.krakow.pl

Wytyczne dot. stosowania stojaków rowerowych

1. Stojaki rowerowe muszą spełniać następujące parametry techniczno – funkcjonalne:

- Umożliwiać bezpieczne oparcie i przypięcie m.in. za pomocą U-locka (kłódka szeklowa), co najmniej dwóch rowerów niezależnie od rozmiaru ramy, szerokości opony czy kształtu kierownicy.
- Posiadać kształt odwróconej litery „U" uzyskany poprzez odpowiednio zagięty pojedynczy przekrój rurowy z zaokrąglonymi wierzchołkami, bez dodatkowych elementów zdobiących i funkcjonalnych (np. zaczepów, uchwytów), zgodny z poniższym worem.
- Być wykonane ze stali nierdzewnej, szlifowanej, o powłoce matowej.
- Posiadać przekrój rurowy o średnicy pomiędzy 47 a 62 mm, grubość ścianki pomiędzy 2 a 3 mm.
- Posiadać wysokość mierzoną od poziomu nawierzchni do szczytu: między 800 a 850 mm.
- Być zamocowane za pomocą kotwienia w fundamencie betonowym na głębokość min. 400 mm.

2. Wzór stojaka typu „U" z wymiarami i sposobem montażu.*)

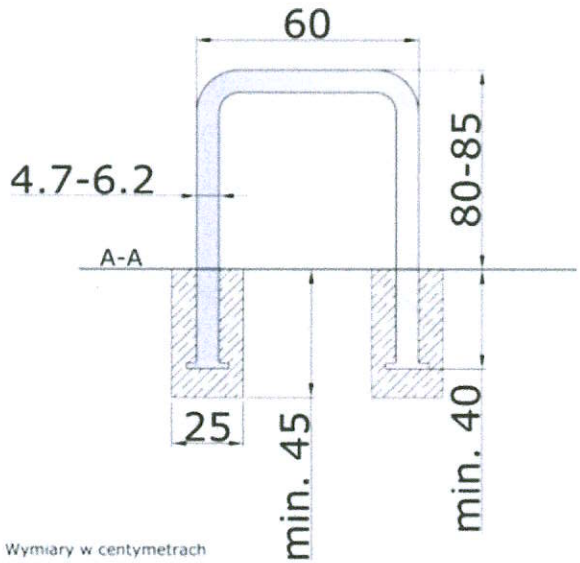

*) Źródło: Standardy techniczne i wykonawcze dla infrastruktury rowerowej Miasta Krakowa

3. Stojaki rowerowe należy lokalizować zgodnie z poniższymi zasadami.

USYTUOWANIE STOJAKÓW PROSTOPADLE DO JEZDNI

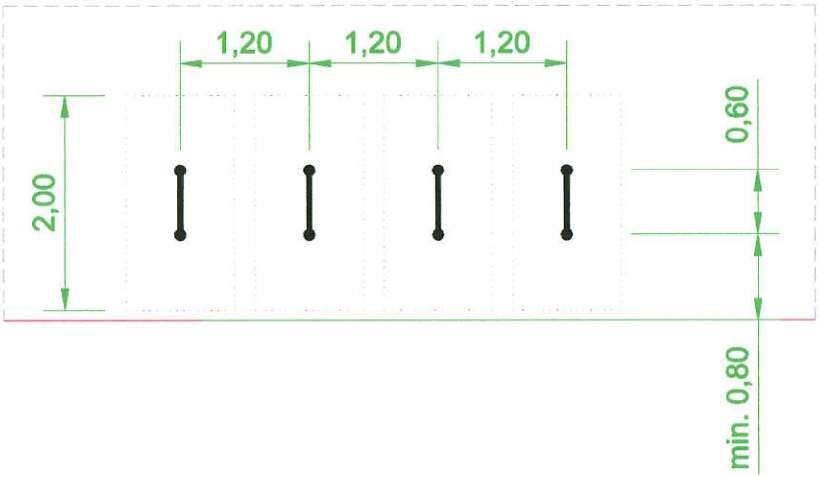

USYTUOWANIE STOJAKÓW RÓWNOLEGLE DO JEZDNI

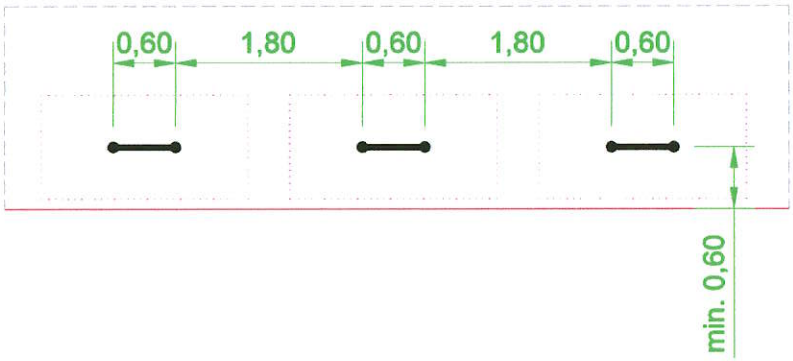

USYTUOWANIE STOJAKÓW SKOŚNIE DO JEZDNI

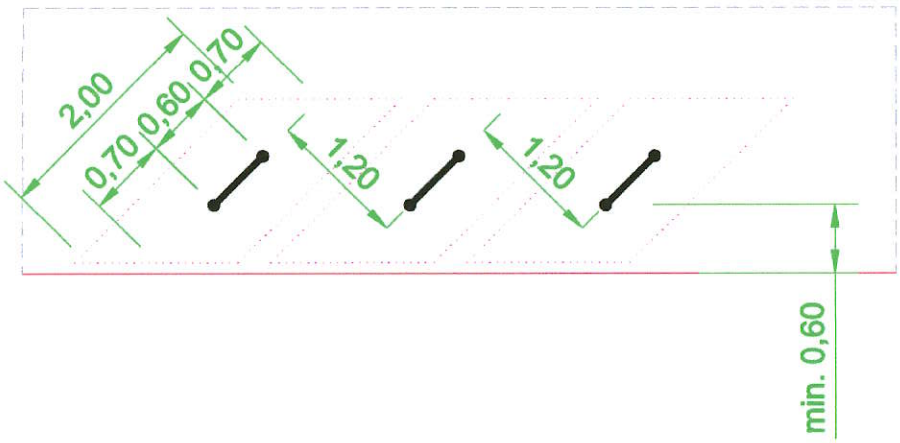

WYMAGANE WOLNE MIEJSCE
NA ROWERY PRZY STOJAKU

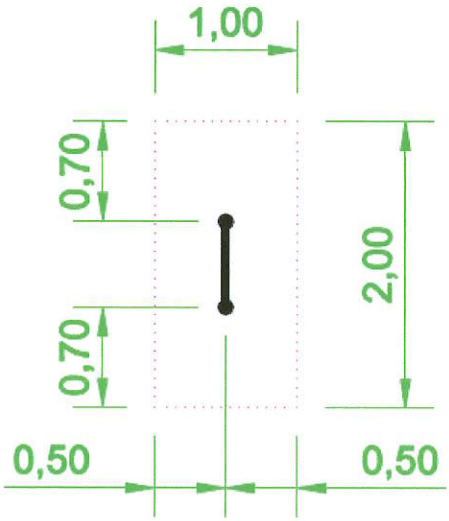

Kraków

Kraków, 15 lutego 2024

IR-01-2.7211.18.2024

Zarząd Dróg Miasta Krakowa
Dział Przygotowania Inwestycji
<sekretariat@zdmk.krakow.pl>

Dotyczy wydania warunków technicznych dla zadania pn.: „Budowa chodnika na ul. Podbipięty na długości od pętli do skrzyżowania z ul. Odmętową"

Data wpływu 24.01.2024 r.

Szanowni Państwo,

w odpowiedzi na korespondencję, w zakresie posiadanych kompetencji, przekazuję wytyczne dla budowy chodnika na ul. Podbipięty.

- Należy wykonać obustronne drogi dla pieszych o szerokości zgodnej z obowiązującymi przepisami oraz dostosowanych do przewidywanego docelowego natężenia ruchu pieszego.
- W przypadku braku możliwości realizacji ww. zalecenia dopuszcza się wykonanie jednostronnego chodnika po stronie zabudowy o większym stopniu intensyfikacji.
- Projektowana infrastruktura winna nie ograniczać szerokości użytkowej jezdni ul. Longinusa Podbipięty. Zwracam uwagę, że szerokość ta winna być dostosowana do zapewnienia prawidłowych przejezdności dla pojazdu miarodajnego poruszającego się w przedmiotowym obszarze.
- Mając na względzie klasę przedmiotowej ulicy, charakter ruchu oraz szerokość ulicy w liniach rozgraniczających ustalonych w miejscowych planach zagospodarowania przestrzennego obszarów: „Mogiła II" [1] oraz „Czyżyny-Łęg" [2] zasadne jest oddzielenie za pomocą zieleńca projektowanej drogi dla pieszych od jezdni ulicy.
- W przypadku wyznaczania odcinkowo jednostronnego ciągu pieszego należy zapewnić prawidłowe powiązanie między nimi.
- Przejścia dla pieszych winny być lokalizowane w miejscach zapewniających wzajemną widoczność pieszy – pojazd oraz wyposażone w wysypy azylu.
- Zakres przedmiotowego zadania winien być wyznaczony w taki sposób, aby umożliwić prawidłowe dowiązanie do stanu istniejącego oraz projektowanych rozwiązań drogowych w omawianym obszarze, uwzględniając konieczność zapewnienia ciągłości nawierzchni i niwelety projektowanych ciągów, jak również czytelności zastosowanych rozwiązań. W szczególności należy zapewnić prawidłowe przejęcie ruchu pieszego w obszarze pętli autobusowej Lesisko oraz dowiązanie do projektu rozbudowy ul. Niepokalanej Panny Marii.

Urząd Miasta Krakowa
WYDZIAŁ MIEJSKIEGO INŻYNIERA RUCHU
tel. +48 12 616 58 08, fax +48 12 616 58 41, ir.umk@um.krakow.pl
31-072 Kraków, ul. Wielopole 1
www.krakow.pl

- W obszarze skrzyżowań należy zapewnić prawidłowe prowadzenie ruchu pieszego.
- Kształtowanie tras pieszych powinno uwzględniać tendencję pieszych do pokonywania odległości prostoliniowo, najkrótszą drogą (brachidacja).
- Należy przewidzieć wykonanie oświetlenia nowo projektowanego układu drogowego, w tym również wykonanie dedykowanego oświetlenia przejść dla pieszych.
- Konieczne jest zapewnienie prawidłowych przejezdności i widoczności dla projektowanego układu drogowego.
- Jednostką odpowiedzialną za realizację miejskiej polityki pieszej oraz rowerowej, pozostaje Zarząd Transportu Publicznego w Krakowie, od którego należy pozyskać opinię w sprawie.
- Należy zapewnić parametry techniczne projektowanego połączenia rowerowego zgodnie z obowiązującymi przepisami [3] oraz sztuką projektową, w szczególności z uwzględnieniem wytycznych rekomendowanych ministra właściwego ds. transportu (WR-D) dotyczących dróg oraz standardów przyjętych zarządzeniami Prezydenta Miasta Krakowa [4], [5], [6].
- Geometrię należy opracować w sposób umożliwiający oznakowanie układu drogowego zgodnego z przepisami o znakach i sygnałach drogowych [7].
- W harmonogramie oraz w kosztorysie przewidzieć wykonanie i przedłożenie do zatwierdzenia projektów organizacji ruchu – stałej oraz czasowej (na czas prowadzenia prac).

Ponadto

- W przypadku nowelizacji przepisów prawa (na podstawie których wykonawca będzie wykonywał koncepcję) na późniejszych etapach opracowywania koncepcji, należy je uwzględnić w projekcie. Jeżeli przepisy przejściowe będą dopuszczały wyłączenia od stosowania nowych przepisów, zezwala się na stosowanie tych wyłączeń jedynie wtedy, kiedy na danym etapie projektowania nie będzie możliwości dokonania stosownych korekt bez ponoszenia niewspółmiernych kosztów.

W przypadku pytań, prosimy kontaktować się:

- telefonicznie – pod numerem 12 616 84 65 (sprawę prowadzi Agnieszka Jamro)
- osobiście – Stanowiska ds. Geometrii Dróg, ul. Wielopole 1, pokój 202
- e-mailowo – ir.umk@um.krakow.pl

Z wyrazami szacunku

Gabriela Przepiórka
p.o. Zastępcy Dyrektora Wydziału
Podpisano kwalifikowanym podpisem elektronicznym

Podstawa prawna

[1] Uchwała Nr CXIII/2958/18 Rady Miasta Krakowa z dnia 10 października 2018 r. w sprawie uchwalenia miejscowego planu zagospodarowania przestrzennego obszaru „Mogiła II" (Dz. Urz. Woj. Mał. poz. 7157)

[2] Uchwała nr LXXX/1219/13 Rady Miasta Krakowa z dnia 28 sierpnia 2013 r. w sprawie uchwalenia miejscowego planu zagospodarowania przestrzennego obszaru „Czyżyny – Łęg (Dz. Urz. Woj. Mał. poz. 5502)

[3] Rozporządzenie Ministra Infrastruktury z dnia 24 czerwca 2022 r. w sprawie przepisów techniczno-budowlanych dotyczących dróg publicznych (Dz. U. poz. 1518).

[4] Zarządzenie nr 3113/2018 Prezydenta Miasta Krakowa z dnia 15 listopada 2018 r. w sprawie wprowadzenia „Standardów technicznych i wykonawczych dla infrastruktury rowerowej Miasta Krakowa"

[5] Zarządzenie nr 3188/2021 Prezydenta Miasta Krakowa z dnia 9 listopada 2021 r. w sprawie przyjęcia „Standardów Infrastruktury Pieszej Miasta Krakowa"

[6] Zarządzenie nr 1163/2023 Prezydenta Miasta Krakowa z dnia 28 kwietnia 2023 r. w sprawie wprowadzenia „Standardów Dostępności dla Gminy Miejskiej Kraków"

[7] Rozporządzenie Ministra Infrastruktury z dnia 3 lipca 2003 r. w sprawie szczegółowych warunków technicznych dla znaków i sygnałów drogowych oraz urządzeń bezpieczeństwa ruchu drogowego i warunków ich umieszczania na drogach (Dz. U. z 2019 r. poz. 2311 z późn. zm.)

Otrzymują:

1. Adresat
2. aa

Urząd Miasta Krakowa
WYDZIAŁ MIEJSKIEGO INŻYNIERA RUCHU
tel. +48 12 616 58 08, fax +48 12 616 58 41, ir.umk@um.krakow.pl
31-072 Kraków, ul. Wielopole 1
www.krakow.pl

KEGW

WEU.461.1.156.2024.BP

Kraków, 27 lutego 2024r

MIASTO KRAKÓW
KANCELARIA MAGISTRATU
Plac Wszystkich Świętych 3/4
Data 2024 -03- 01
Nr ..... zał. .

Urząd Miasta Krakowa
RPW/103717/2024
Data:2024-03-01

Zarząd Dróg Miasta Krakowa
ul. Centralna 53
WPŁYNĘŁO
Dnia 2024-03-04
L.Dz. ..... Podpis .....

Zarząd Dróg Miasta Krako
ul. Centralna 53
31-586 Kraków

Dotyczy: WARUNKÓW TECHNICZNYCH W ZAKRESIE ODWODNIENIA BUDOWY CHODNIKA PRZY UL. PODBIPIĘTY NA DŁUGOŚCI OD PĘTLI DO SKRZYŻOWANIA Z UL. ODMĘTOWĄ.

W odpowiedzi na mail w ww. sprawie, Jednostka Klimat- Energia- Gospodarka Wodna informuje, że w rozpatrywanym rejonie obowiązuje system kanalizacji rozdzielczej. Teren inwestycji znajduje się w obszarze zlewni odbiornika jakim jest rów zlokalizowany przy ul. Podbipięty. W celu prawidłowego odwodnienia należy wybudować kanalizację z wylotem/wylotami do ww. rowu. Przy projektowaniu kanalizacji, należy spełnić następujące warunki:

1. uzgodnić trasę w ZDMK,
2. projekt powinien zawierać obliczenia hydrologiczno – hydrauliczne dla inwestycji sprawdzające dobraną średnicę kanalizacji opadowej (mapa powierzchni zlewni cząstkowych), do wymiarowania odwodnienia terenów należy stosować formułę krakowską, kanalizacja opadowa winna uwzględniać całą zlewnię ciążącą do kanału,
3. wyznaczyć charakterystyczne przepływy wód w rowie,
4. kanalizacja opadowa winna uwzględniać całą zlewnię ciążącą do kanału,
5. określić geotechniczne warunki posadowienia,
6. studzienki rewizyjne winny być betonowe, z prefabrykowanym dnem,
7. studzienki betonowe/żelbetowe, zakończyć „pływającymi" włazami z żeliwa sferoidalnego Ø600 klasy D400 zgodnymi z PN-EN 124 z wkładką wygłuszającą z szerokim pierścieniem żeliwnym. Włazy niewentylowane z ramą okrągłą i pokrywą zatrzaskową,
8. od średnic DN600 w górę, należy stosować rury betonowe/żelbetowe zgodne z normą PN-EN 1916, łączone na uszczelki zintegrowane w kielichach rur, o szczelności gwarantowanej 0,5bara,
9. studzienki wodościekowe winny być zaprojektowane z osadnikiem głębokości 0.8m,
10. wykonać typowy wylot do odbiornika,
11. koryto rowu umocnić w rejonie wylotu gdy takiego brak,
12. wykonać ewentualne udrożnienie/przebudowę rowu poniżej projektowanego wylotu dla zapewnienia swobodnego przepływu wód w odbiorniku z zastosowaniem stosownego ubezpieczenia,
13. uzgodnić projekt w KEGW, który będzie stanowić niezbędny element do uzyskania decyzji pozwolenia wodnoprawnego,

Klimat-Energia-Gospodarka Wodna
tel. +48 12 323 3001 , sekretariat@kegw.krakow.pl
31-977 Kraków, os. Szkolne 27
www.kegw.krakow.pl

14. uzgodniony w KEGW projekt należy przesłać za pomocą poczty elektronicznej w formacie pdf oraz w formie plików wektorowych shp lub plików dwg/dgn- w układzie odniesienia PL-2000 strefa 7,
15. projekt powinien być opracowany przez osobę (projektanta) posiadającą uprawnienia budowlane do projektowania w odpowiedniej specjalności wpisaną na listę członków właściwej izby samorządu zawodowego.

Otrzymują:
1 x Adresat (bez zał)
1 x aa (WEU).

z up. DYREKTORA
Klimat-Energia-Gospodarka Wodna
Bartosz Paszkowski

INFORMACJA ADMINISTRATORA O PRZETWARZANIU DANYCH OSOBOWYCH

Klimat-Energia-Gospodarka Wodna z siedzibą na os. Szkolne 27, 31-977 Kraków informuje, że jest administratorem, czyli podmiotem decydującym o tym, jak będą wykorzystywane Państwa dane osobowe, przy czym dane te będą przetwarzane wyłącznie w celu wykonywania zadań realizowanych w interesie publicznym.
Informujemy, że:
1. Macie Państwo prawo do żądania od administratora dostępu do Waszych danych osobowych, ich sprostowania, ograniczenia przetwarzania danych, a także - w przypadkach przewidzianych prawem -prawo do żądania usunięcia danych i prawo do wniesienia sprzeciwu wobec ich przetwarzania.
2. Dane osobowe będą przechowywane przez okres wynikający z przepisów prawa w szczególności ustawy z dnia 14 lipca 1983 r. o narodowym zasobie archiwalnym i archiwach oraz rozporządzenia Prezesa Rady Ministrów z dnia 18 stycznia 2011 r. w sprawie instrukcji kancelaryjnej, jednolitych rzeczowych wykazów akt oraz instrukcji w sprawie organizacji i zakresu działania archiwów zakładowych;
3. W przypadku przetwarzania Państwa danych osobowych w sposób niezgodny z prawem, macie państwo prawo do wniesienia skargi do organu nadzorczego, którym jest Prezes Urzędu Ochrony Danych Osobowych z siedzibą ul. Stawki 2, 00-193 Warszawa;
4. Państwa dane osobowe będą przetwarzane zgodnie z przepisami rozporządzenia Parlamentu Europejskiego i Rady (UE) 2016/679 z dnia 27 kwietnia 2016r. w sprawie ochrony osób fizycznych w związku z przetwarzaniem danych osobowych i w sprawie swobodnego przepływu takich danych oraz uchylenia dyrektywy 95/46/WE (ogólne rozporządzenie o ochronie danych) (Dz. Urz. UE L 119 z 04.05.2016, str. 1), tzn. dane będą przetwarzane na podstawie przepisów prawa, w tym w szczególności art. 6 ust. 1 pkt e) ogólnego rozporządzenia o ochronie danych;
5. dane kontaktowe Inspektora Ochrony Danych to: adres pocztowy – os. Szkolne 27, 31-977 Kraków, adres e-mail: iod@kegw.krakow.pl.

Zarząd
Zieleni Miejskiej
w Krakowie

Kraków, 07 lutego 2024 r.

ZZS.53.33.24.JH

Zarząd Dróg Miasta Krakowa
ul. Centralna 53
31-586 Kraków
sekretariat@zdmk.krakow.pl

Dotyczy: WYDANIA WARUNKÓW TECHNICZNYCH DO REALIZACJI INWESTYCJI PN. „BUDOWA CHODNIKA NA UL. PODBIPIĘTY NA DŁUGOŚCI OD PĘTLI DO SKRZYŻOWANIA Z UL. ODMĘTOWĄ"

W odpowiedzi na e-maila z dnia 24.01.2024r.w sprawie jw. Zarząd Zieleni Miejskiej w Krakowie informuje, iż w ramach przedmiotowej inwestycji należy uwzględnić poniższe wytyczne.

1. Proces planowania i realizacji inwestycji winien być zgodny z Uchwałą Nr XXXIV/886/20 Rady Miasta Krakowa z dnia 22 stycznia 2020 r. w sprawie ochrony drzew na terenie Gminy Miejskiej Kraków oraz uwzględniać „Standard ochrony drzew i innych form zieleni w procesie inwestycyjnym" (http://fer.org.pl/wp-content/uploads/2021/09/SODIZ.pdf).

2. Należy przyjąć rozwiązania projektowe minimalizujące ingerencję w istniejącą zieleń, umożliwiające maksymalną ochronę drzew/krzewów rosnących na terenie planowanej inwestycji oraz w jej bezpośrednim sąsiedztwie (z uwzględnieniem rozmiarów koron i systemów korzeniowych). W szczególności należy:

- celem zachowania w dobrej kondycji jak największej liczby drzew rosnących na terenie planowanej inwestycji, przed przystąpieniem do opracowania rozwiązań projektowych w ramach dokumentacji projektowej należy wykonać inwentaryzację zieleni wraz z operatem dendrologicznym z uwzględnieniem:
    - numerów arbotag (tabliczka z numerem inwentaryzacyjnym drzewa zawieszona na pniu) – dot. drzew zinwentaryzowanych przez ZZM,
    - wrysowania realnych obwodów pni i napływów korzeniowych wszystkich drzew w pobliżu projektowanych ciągów z opisem zastanych oraz możliwych kolizji (bezpośrednich i pośrednich) planowanej inwestycji z drzewami i krzewami,

Zarząd Zieleni Miejskiej w Krakowie
tel. +48 12 201 02 40, sekretariat@zzm.krakow.pl
30-059 Kraków, ul. Reymonta 20
www.zzm.krakow.pl

- wskazania szczególnie wartościowych okazów lub obszarów zieleni i zaleceniami dotyczącymi uniknięcia kolizji z planowaną inwestycją,
- wyznaczenia stref ochrony drzew (SOD).

- w ramach opracowania dokumentacji projektowej przedstawić, w przypadku kolizji inwestycji ze szczególnie wartościowymi okazami, wariantowe rozwiązania projektowe, w tym minimalizujące kolizje z drzewami wykazanymi w operacie (np. miejscowe zawężenia ciągów komunikacyjnych, połączone z wyraźnym oznakowaniem, rezygnacja z obrzeży ciągów komunikacyjnych w strefie ochrony drzewa, krawężniki mostowe, chodniki wyniesione i fundamentowane punktowo, podłoże strukturalne jako podbudowa ciągu komunikacyjnego, nawierzchnie półprzepuszczalne, kanały technologiczne umożliwiające zbiorcze prowadzenie oraz bezrozkopowy serwis sieci teletechnicznych i wybranych sieci)
- należy preferować rozwiązania przestrzenne i technologiczne zapewniające drzewom optymalne warunki siedliskowe oraz gwarantujące drzewom żywotność, zawarte w projekcie ochrony drzew;
- jeżeli pomimo podjęcia działań jw. nie ma możliwości zachowania drzew, należy wyrównać stratę poprzez dokonanie nasadzeń zastępczych w stosunku do tych drzew, w tym dla których decyzja administracyjna nie ustaliła obowiązku wykonania nasadzeń zastępczych, również gdy decyzja na ich wycinkę nie była wymagana. Obowiązek wyrównania straty nie dotyczy drzew, dla których pomimo wykonania wyprzedzająco projektu nasadzeń zastępczych, naliczono opłatę w oparciu o przepisy ustawy z 16 kwietnia 2004 r. o ochronie przyrody;
- rozważyć przesadzenie wszystkich młodych, wcześniej szkółkowanych drzew (o obw. pnia do 50 cm) oraz krzewów, których stan fitosanitarny kwalifikuje do takiego zabiegu.
- przesadzenie drzew/krzewów oraz nasadzenia zastępcze polegające na bilansowaniu usuwanych drzew nowymi nasadzeniami, w pierwszej kolejności należy uwzględnić na obszarze tej samej działki geodezyjnej. W przypadku braku możliwości przeprowadzenia nasadzeń zastępczych na obszarze tej samej działki geodezyjnej, dopuszcza się nasadzenie drzew na innych terenach.

3. W ramach planowanej inwestycji należy opracować projekt zieleni:
   - zapewnić maksymalnie duży udział powierzchni biologicznie czynnej, umożliwiającej wprowadzenie nowej/zachowanie istniejącej zieleni niskiej i wysokiej;
   - prace winny być przeprowadzone zgodnie ze *„Standardami* zakładania i pielęgnacji podstawowych rodzajów terenów zieleni w Krakowie na lata 2019 - 2030" (załącznik do ***„Kierunków rozwoju i zarządzania terenami zieleni w Krakowie na lata 2019-2030"***);
   - dla projektowanych terenów zieleni należy przyjąć minimalne wymiary:
     - dla drzew: okienka 3 x 3 m (bezwzględne minimum 2 x 2 m), pasy

zieleni o szerokości minimum 1,5 m,

- dla krzewów: okienka minimum 1,5 x 1,5 m, pasy zieleni o szerokości minimum 1 m,
- w przypadku konieczności zapewnienia ruchu pieszym dopuszcza się zastosowanie w tej części nawierzchni przepuszczalnej lub kratownicy.

- zieleńce/okienka winny znajdować się w odległości od krawędzi jezdni i chodnika zapewniającej ochronę zieleni podczas zimowego utrzymania dróg;
- lokalizacja zieleńców/okienek winna zapewniać miejsce na swobodny rozrost korony, w adekwatnym oddaleniu od elementów potencjalnie kolidujących, wymuszających wykonywanie systematycznych cięć koron w przyszłości;
- należy usunąć nawierzchnię wraz z podbudową oraz wymienić ziemię na urodzajną na głębokość 1,2 m na całej powierzchni przyszłego zieleńca/okienka.

4. Na etapie opracowywania dokumentacji projektowej projekt z inwentaryzacją zieleni wraz z operatem gospodarowania drzewami i krzewami oraz projektem zieleni należy przedłożyć do uzgodnienia w tut. Jednostce.

Podpisano kwalifikowanym podpisem elektronicznym
przez:
Łukasz Pawlik
Z-ca Dyrektora
Identyfikator pisma w systemie teleinformatycznym:
164836.510088.557099

Otrzymują:

1. Adresat
2. Aa