Wymiar	Odchyłki		
~~Ø48 u8~~	g	~~+0,109~~	1
	d	~~+0,070~~	
Ø48 u7	g	+0,095	1
	d	+0,070	

Zmiany			
Symbol zm.	Nr arkusza	Liczba arkuszy	Data i podpis
1	771	4	26.III.97 Krajewski

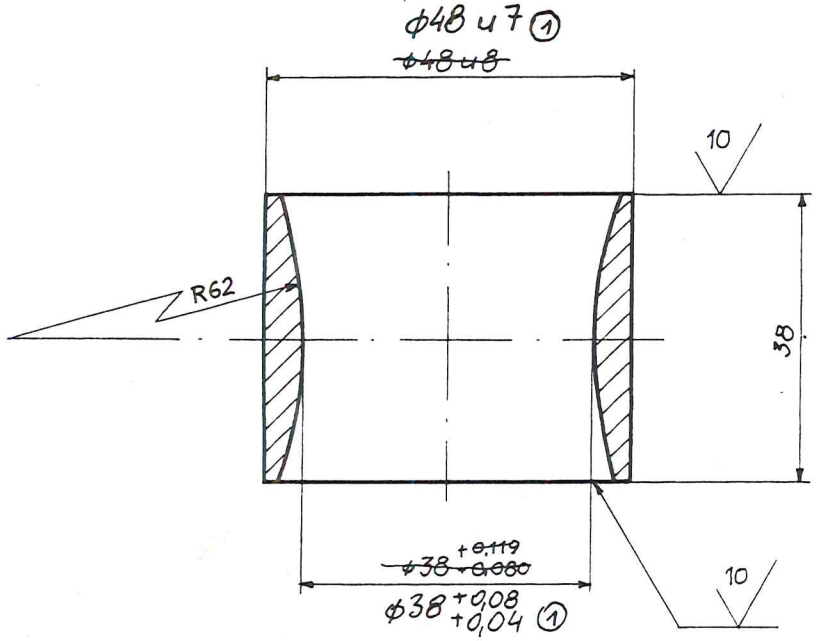

2,5 (10)

Kopia z rysunku „Konstal" Chorzów

SS-5957 NS-0017

Konstr.			St 5	0,20	Tulejka
Kop.	V 79r				
Spraw.					
Norm.					
Zatw.					

105 N
110103-1-07

Podziałka	Format	Materiał	Masa w kg		Zastępuje rysunek
1:1	A4			KONSTAL-CHORZÓW	Model lub norma

Symbol	105 N	106 N	105 Na	805 Na					
Nr alb.									